labelmate

THE WORLD'S LEADING MANUFACTURER OF LABEL DISPENSERS, REWINDERS, UNWINDERS, SLITTERS & COUNTING SOLUTIONS

WATCH THE VIDEO

LABEL REWINDER
USER MANUAL
CAT-3

labelmate.com

Safety first

AT LABELMATE, SAFETY IS OUR NUMBER ONE PRIORITY.
THE FOLLOWING INFORMATION PROVIDES GUIDELINES FOR SAFETY WHEN USING LABELMATE EQUIPMENT.

Any piece of machinery can become dangerous to personnel when improperly operated or poorly maintained.

All employees operating and maintaining Labelmate equipment should be familiar with its operation and should be thoroughly trained and instructed on safety.

Most accidents are preventable through safety awareness.

Every effort has been made to engineer safety into the design of Labelmate equipment per standards set forth by ANSI and others that apply as necessary. Areas of potential danger are mechanically and/or electrically protected. Safety labels and instructional decals are visible to the operator and located near any potential hazard.

TRAINING AND INSTRUCTION

It is the responsibility of the customer to ensure that all personnel who will be expected to operate or maintain the equipment participate in training and instruction sessions and become trained operators. All personnel operating, inspecting, servicing or cleaning this equipment must be properly trained in operation and machine safety. BEFORE operating this equipment, read the operating instructions in the manual.

GENERAL SAFETY

- Ensure that all power sources are turned off when the machine is not in use. This includes electrical power.
- Read the manual for any special operational instructions for each piece of equipment. The Labelmate product manual is included in the product packaging and can be found on the website www.labelmate.com
- Know how the equipment functions and understand the operating processes.
- Know how to shut down the equipment.
- Understand the equipment safety labels
- Wear the appropriate personal protective equipment for the job to be performed (EX: eye protection, gloves, safety shoes, etc.). Ensure that nothing you are wearing could get caught in the machinery.
- When working on or around all equipment, avoid wearing loose clothing, jewelry, unrestrained long hair, or any loose ties, belts, scarves or articles that may be caught in moving parts. Keep all extremities away from moving parts. Entanglement can cause death or severe injury.
- For new equipment, check plant voltage with the voltage specified on the machine. Electrical specifications for your machine are printed on the machine serial number tag. A properly grounded electrical receptacle is required for safe operation regardless of voltage requirements.
- Use the equipment only for its intended purpose.
- Keep the operating zone free of obstacles that could cause a person to trip or fall toward an operating machine. Keep fingers, hands or any part of the body out of the machine and away from moving parts when the machine is operating.
- Any machine with moving parts and/or electrical components can be potentially dangerous no matter how many safety features it contains. Stay alert and think clearly while operating or servicing the equipment. Be aware of operations and personnel in your surroundings. Be attentive to indicator lights and/or operator interface screens displayed on the machine and know how to respond.
- Do not operate machinery if you are fatigued, emotionally distressed or under the influence of drugs or alcohol.
- Know where the FIRST AID SAFETY STATION is located.
- Rotating and moving parts are dangerous. Keep clear of the operating area. Never put any foreign object into the operating area.
- Use proper lifting and transporting devices for heavy equipment. Some types of equipment can be extremely heavy. An appropriate lifting device should be used.

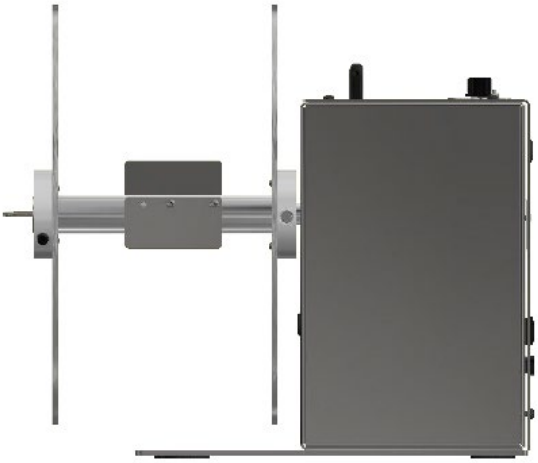

FIG. 1

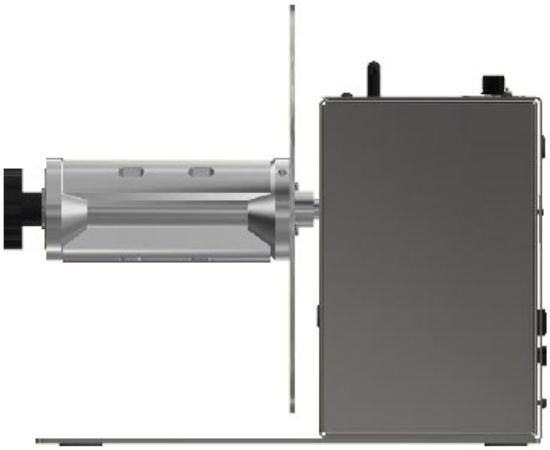

FIG. 2

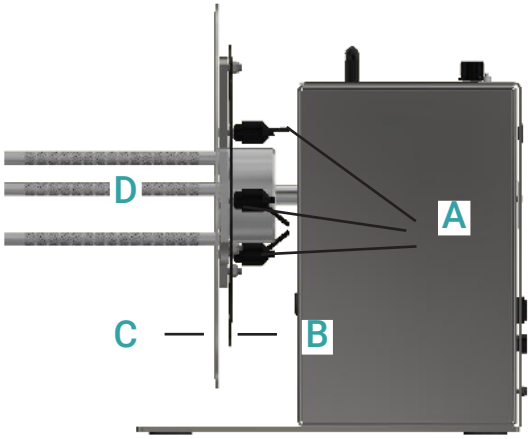

FIG. 3

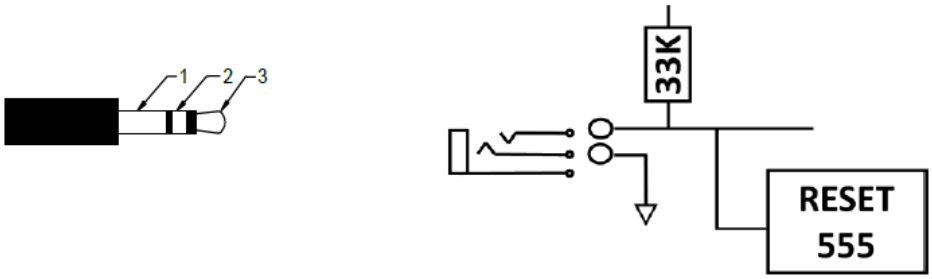

FIG. 4

About your rewinder

FEATURES

- Settings for Torque/speed and direction via the Control Panel
- CAT-3 with custom build heavy-duty & silent motor. Max. Speed: 125 CM/SEC at the beginning of a 76 mm core roll
- The CAT-3-Standard has a vane-style core Holder (FIG.1)
- The CAT-3-ACH (FIG.3) employs an adjustable core holder enabling the use of varying core sizes, for maximum flexibility
- The CAT-3-CHUCK (FIG.2) includes a quick-locking "Quick-Chuck" core chuck permitting the fastest loading and unloading of cores and label rolls
- CHUCK/STANDARD/10-INCHES models come standard for using cores in 76mm. On request available in 38/40/44/50/70/100 mm.

CAT-3 MODELS

P/N	MODEL	DESCRIPTION	MAX LABEL WIDTH	MAX ROLL DIAM	MAX WEIGHT
LMR004	CAT-3-STANDARD	Standard for 76mm cores (38/40/44/50/70/100mm available) Size W x D x H:300 x 350 x 320 mm	155 mm	300 mm	8 KG
LMR005	CAT-3-ACH	Adjustable Core Holder for using any core diameter between 25 & 101 mm Size W x D x H:280 x 310 x 310 mm	155 mm	280 mm	7 KG
LMR006	CAT-3-CHUCK	Easy-Loading Quick-Chuck for 76mm cores (38/40/44/70/100mm available) Size W x D x H:300 x 385 x 320 mm	170 mm (optional 220 & 270)	300 mm	10 KG
LMR007	CAT-3-10-INCHES	Standard for 76mm cores (38/40/44/50/70mm available) Size W x D x H:300 x 455 x 320 mm	255 mm	300 mm	10 KG
LMR008	CAT-3-1-INCH	For 25,4mm cores Size W x D x H:220 x 350 x 280 mm	155 mm	220 mm	8 KG

GENERAL CONTENT OF THE PACKAGING

- User Manual (this document)
- Label Rewinder Unit
- Power Supply Module
- LABELMATE "Quick-Chuck" ™ Quick-Locking Core Chuck or Standard Shaft with three (3) metal Vanes installed, or Model-10-INCHES Shaft with six (6) metal Vanes installed, or Model –ACH: Adjustable Core Holder
- Two 300mm Plastic Flange Plates (One only for QC, none for ACH)
- Retain the Shipping Container and Packaging for Storage and Transport

GENERAL

- Power Supply: 100-240VAC- 50Hz., Output 15VDC- 4.33A
- Limited Warranty of 2 Years, 1 Year on the Power Supply
- Weight: 9.6 KG to 11.1 KG depending configuration

The English text is the original instruction. Other languages are translations of the original instructions.

Getting started

STEP 1: INSTALL THE TAKE-UP SHAFT

- STANDARD, 1-INCH AND 10-INCH(FIG.1): Slide the Flange Plate onto the hollow end of the Rewind Shaft. For maximum width, the Flange face should be flush with the end of the Shaft. Tighten the screw in the Hub.
- CHUCK (FIG.2): Mount the inner Flange onto the Quick-Chuck with two screws provided.
- Slide the Shaft and Flange Assembly onto the CAT Motor Shaft allowing for clearance to the Chassis and Motor Screws. Tighten the set Screw onto the flat part of the Motor Shaft until it is tight.
- ACH (FIG.3): Slide the Hub of the ACH over the motor Shaft of the CAT. Position the Hub so there is a gap between the ACH Hub and the Rewinder Drive Unit case. Tighten the set Screw onto the flat part of the Motor Shaft until it is tight.
- Set the CAT in place near the label exit slot of the printer
- CAUTION: THE CAT- WEIGHS OVER 10KG, SO CHOOSE ONLY A STURDY SURFACE ON WHICH TO SET THE UNIT.
- Verify that the “DIRECTION” Switch on the CAT-3 Control Panel is in the “OFF” position.
- Plug the Power Supply in a suitable power outlet and connect the CAT who is now ready for use

USING THE ACH (FIG.3)

- Loosen the three (A) Lock Levers on the back of the ACH Flange Plate (B)
- Grasp the front Flange Plate (C) with one hand and the rear Flange Plate (B) with the other.
- Rotate the Plates in opposite directions until the three Core Fingers (D) move to the center of the ACH next to each other.
- Slide an empty cardboard core only partway over the Fingers (D) leave about 50mm between the flange and the core
- Now rotate the Flange plates in opposite directions to expand the Fingers against the inside of the cardboard core. While you hold the Flanges so the Fingers are against the inside of the core, rotate one of the Locking Levers clockwise until it is fixed. DO NOT OVER TIGHTEN.
- Move the other two (2) Locking Levers to the LOCK position. DO NOT OVER TIGHTEN.
- Now slide the core all the way on up against the inside Flange. If the core is too tight, loosen the Lock Levers and try again sliding the core a little further over the Fingers to yield less tightness.

REWIND ON A CARDBOARD CORE

- Place the “DIRECTION” Switch on the CAT-3 Control Panel in the centre “OFF” position.
- Slide an empty label core over the Quick-Chuck or Vanes on the shaft until the core is against the inner Flange Plate. On the Quick-Chuck, tighten the Lock Knob
- If desired, slide the outer label Flange Plate (with Ball Plunger in the Hub) onto the Shaft and up against the label core.
- Feed the label web from the printer and secure it to the take-up roll core with tape. Rotate the take-up reel a couple of turns.
- Place the CAT-3 “TORQUE RANGE” Switch in the “NORMAL” / (“REWIND”) position. NOTE: When the “TORQUE RANGE” Switch is in the “HIGH (SLIT)” position, the CAT-3 develops higher torque. Use the “HIGH (SLIT)” position for label slitting or rewinding large diameter rolls.
- Rotate the “TORQUE” Control Knob to the minimum position (fully counter-clockwise).
- Place the CAT-3 “DIRECTION” Switch in the position desired to run left or right.
- Start the printer and adjust the “TORQUE” Control Knob for the desired take-up tension.
- Use the minimum “TORQUE” setting needed to rewind labels properly. Excessive torque might pull the labels too hard and cause the printer to lose registration.

EXTERNAL HALT CONTROL (FIG.4) :

- An External Halt Control jack on the CAT-3 is for use with external devices capable of providing an open circuit halt command. A 3.5mm control cable is necessary for use (not included).
- With Pin 2 and Pin 3 of the External Halt Control circuit closed (connected together using a 3.5mm dual circuit plug), the CAT-3 will operate. When the External Circuit is opened, the CAT-3 will stop.
- 3.5mm “EXTERNAL HALT CONTROL” Stereo Plug (Dual Circuit Plug)
- Contact CLOSED=RUN
- Contact OPEN=HALT
- Pin 1 - No connection (NOT USED)
- Pin 2 - Normally Closed (NC) contact
- Pin 3 - Normally Closed (NC) contact return

GERMAN	8
FRENCH	11
DUTCH	14
SPANISH	17
ITALIAN	20
ARABIC	23
BULGARIAN	25
CROATIAN	28
CZECH	31
DANISH	34
ESTONIAN	37
FINNISH	40
GREEK	42
HEBREW	45
HUNGARIAN	47
LATVIAN	50
LITHUANIAN	53
NORWEGIAN	56
POLISH	58
PORTUGUESE	61
ROMANIAN	64
RUSSIAN	67
SERBIAN	70
SLOVAK	73
SLOVENIAN	76
SWEDISH	79
TURKISH	81

GERMAN

SICHERHEIT HAT BEI LABELMATE OBERSTE PRIORITÄT. DIE FOLGENDEN INFORMATIONEN ENTHALTEN RICHTLINIEN ZUR SICHERHEIT BEI DER VERWENDUNG VON LABELMATE-GERÄTEN.

Jedes Maschinenstück kann bei unsachgemäßer Bedienung oder schlechter Wartung für das Personal gefährlich werden. Alle Mitarbeiter, die Labelmate-Geräte bedienen und warten, sollten mit deren Bedienung vertraut sein und gründlich geschult und in Sicherheitsfragen eingewiesen werden. Die meisten Unfälle sind durch Sicherheitsbewusstsein vermeidbar. Es wurden alle Anstrengungen unternommen, um die Sicherheit bei der Konstruktion von Labelmate-Geräten gemäß den von ANSI und anderen, die nach Bedarf gelten, festgelegten Standards zu gewährleisten. Gefahrenbereiche sind mechanisch und / oder elektrisch geschützt. Sicherheitsetiketten und Hinweisschilder sind für den Bediener sichtbar und befinden sich in der Nähe potenzieller Gefahren.

AUSBILDUNG UND ANLEITUNG

Es liegt in der Verantwortung des Kunden, sicherzustellen, dass alle Mitarbeiter, von denen erwartet wird, dass sie die Geräte bedienen oder warten, an Schulungs- und Schulungssitzungen teilnehmen und geschulte Bediener werden. Alle Mitarbeiter, die dieses Gerät bedienen, inspizieren, warten oder reinigen, müssen in Betrieb und Maschinensicherheit geschult sein. Lesen Sie vor dem Betrieb dieses Geräts die Bedienungsanleitung in der Bedienungsanleitung.

GENERELLE SICHERHEIT

Stellen Sie sicher, dass alle Stromquellen ausgeschaltet sind, wenn das Gerät nicht verwendet wird. Dies schließt elektrische Energie ein. Lesen Sie das Handbuch, um spezielle Betriebsanweisungen für jedes Gerät zu erhalten. Das Labelmate-Produkthandbuch ist in der Produktverpackung enthalten und auf der Website www.labelmate.com zu finden. Wissen, wie das Gerät funktioniert und die Betriebsprozesse verstehen. Wissen, wie man das Gerät herunterfährt. Verstehen Sie die Sicherheitsetiketten der Geräte
Tragen Sie die für die auszuführende Arbeit geeignete persönliche Schutzausrüstung (EX: Augenschutz, Handschuhe, Sicherheitsschuhe usw.). Stellen Sie sicher, dass sich nichts, was Sie tragen, in der Maschine verfangen kann. Vermeiden Sie beim Arbeiten an oder um alle Geräte das Tragen von loser Kleidung, Schmuck, ungehemmtem langem Haar oder losen Krawatten, Gürteln, Schals oder Gegenständen, die sich in beweglichen Teilen verfangen können. Halten Sie alle Extremitäten von beweglichen Teilen fern. Verstrickungen können zum Tod oder zu schweren Verletzungen führen.

Überprüfen Sie bei neuen Geräten die Anlagenspannung mit der an der Maschine angegebenen Spannung. Elektrische Daten für Ihr Gerät ist auf dem Seriennummernschild des Geräts aufgedruckt. Eine ordnungsgemäß geerdete Steckdose ist erforderlich für einen sicheren Betrieb unabhängig von den Spannungsanforderungen.

Verwenden Sie das Gerät nur für den vorgesehenen Zweck.
Halten Sie die Betriebszone frei von Hindernissen, die dazu führen können, dass eine Person stolpert oder auf eine Bedienmaschine fällt. Halten Sie Finger, Hände oder Körperteile von der Maschine fern und von beweglichen Teilen fern, wenn sich die Maschine befindet Betriebs. Jede Maschine mit beweglichen Teilen und / oder elektrischen Komponenten kann potenziell gefährlich sein, unabhängig davon, wie viele Sicherheitsmerkmale sie enthält. Bleiben Sie wachsam und denken Sie klar, während Sie das Gerät bedienen oder warten. Achten Sie auf Operationen und Personal in Ihrer Umgebung. Achten Sie auf die auf der Maschine angezeigten Anzeigelampen und / oder Bildschirme der Bedienoberfläche und wissen Sie, wie Sie reagieren müssen.

Bedienen Sie keine Maschinen, wenn Sie müde, emotional belastet oder unter dem Einfluss von Drogen oder Alkohol stehen. Wissen, wo sich die ERSTE-HILFE-SICHERHEITSSTATION befindet.
Rotierende und bewegliche Teile sind gefährlich. Halten Sie sich vom Betriebsbereich fern. Stellen Sie niemals Fremdkörper in den Betriebsbereich. Verwenden Sie geeignete Hebe- und Transportvorrichtungen für schwere Geräte. Einige Arten von Geräten können extrem schwer sein. Es sollte eine geeignete Hebevorrichtung verwendet werden.

Übersetzung der Originalanleitung

LABELMATE „CAT“ (Constant Adjustable Torque™) hat diese leisen, einfach zu bedienenden Aufwickler zum Industriestandard gemacht. Mit verschiedenen Kerngrößen, Etikettenbreiten, Rollendurchmessern und Optionen gibt es für jeden Auftrag den passenden Aufwickler.

EIGENSCHAFTEN
• Einstellungen für Drehmoment/Geschwindigkeit und Richtung über das Bedienfeld
• CAT-3 mit speziell angefertigtem Hochleistungs- und leisem Motor. max. Geschwindigkeit: 125 CM/SEC am Anfang einer 76-mm-Kernrolle
• Der CAT-3-Standard hat einen Flügelkernhalter (ABB. 1)
• Der CAT-3-ACH (ABB. 3) verwendet einen einstellbaren Kern Halter ermöglicht die Verwendung unterschiedlicher Kerngrößen für maximale Flexibilität
• Das CAT-3-CHUCK (ABB. 2) enthält ein schnell arretierbares „Quick-Chuck“-Kernfutter, das das schnellste Be- und Entladen von Kernen und Etikettenrollen ermöglicht
• CHUCK /STANDARD/10-INCHES-Modelle sind standardmäßig für die Verwendung von Kernen in 76 mm ausgestattet. Auf Anfrage erhältlich in 38/40/44/50/70/100 mm.

ALLGEMEINER INHALT DER VERPACKUNG
• Benutzerhandbuch (dieses Dokument)
• Etikettenaufwickeleinheit
• Stromversorgungsmodul
• LABELMATE „Quick-Chuck“ ™ Schnellverschluss-Kernfutter oder Standardwelle mit drei (3) installierten Metallflügeln oder Modell-10- ZOLL Welle mit sechs (6) installierten Metallschaufeln oder Modell –ACH: Verstellbarer Kernhalter
• Zwei 300-mm-Kunststoff-Flanschplatten (eine nur für QC, keine für ACH)
• Bewahren Sie den Versandbehälter und die Verpackung für Lagerung und Transport auf.

ALLGEMEINES
• Stromversorgung: 100–240 VAC – 50 Hz, Ausgang 15 VDC – 4,33 A
• Eingeschränkte Garantie von 2 Jahren, 1 Jahr auf das Netzgerät
• Gewicht: 9,6 kg bis 11,1 kg je nach Konfiguration

Einstieg
SCHRITT 1: MONTIEREN DER AUFNAHMEWELLE STANDARD, 1 ZOLL UND 10 ZOLL (ABB. 1):
Schieben Sie die Flanschplatte auf das hohle Ende der Aufwickelwelle. Für eine maximale Breite sollte die Flanschfläche bündig mit dem Ende der Welle abschließen. Ziehen Sie die Schraube in der Nabe fest.
• CHUCK (ABB.2): Montieren Sie den inneren Flansch mit den zwei mitgelieferten Schrauben am Quick-Chuck.
• Schieben Sie die Wellen- und Flanschbaugruppe auf die CAT-Motorwelle und lassen Sie dabei Spiel zu den Gehäuse- und Motorschrauben. Ziehen Sie die Inbusschraube am flachen Teil der Motorwelle fest, bis sie fest sitzt.
• ACH (ABB.3): Schieben Sie die Nabe des ACH über die Motorwelle des CAT. Positionieren Sie die Nabe so, dass eine Lücke zwischen der ACH-Nabe und dem Gehäuse der Aufwickler-Antriebseinheit besteht. Ziehen Sie die Inbusschraube am flachen Teil der Motorwelle fest, bis sie fest sitzt.
• Bringen Sie die CAT in der Nähe des Etikettenausgabeschlitzes des Druckers an
• ACHTUNG: DIE CAT-GEWICHT ÜBER 10KG, WÄHLEN SIE NUR EINE STABILE OBERFLÄCHE, AUF DIE SIE DAS GERÄT AUFSTELLEN.
• Stellen Sie sicher, dass sich der Schalter „DIRECTION“ auf dem CAT-3-Bedienfeld in der Position „OFF“ befindet.
• Stecken Sie das Netzteil in eine geeignete Steckdose und schließen Sie den jetzt betriebsbereiten CAT an.

VERWENDUNG DES ACH (ABB. 3)
• Lösen Sie die drei (A) Verriegelungshebel auf der Rückseite der ACH-Flanschplatte (B)
• Greifen Sie die vordere Flanschplatte (C) mit einer Hand und die hintere Flanschplatte (B) mit den andere.
• Drehen Sie die Platten in entgegengesetzte Richtungen, bis sich die drei Kernfinger (D) nebeneinander in die Mitte des ACH bewegen.
• Schieben Sie einen leeren Pappkern nur halb über die Finger (D) und lassen Sie ca. 50 mm zwischen Flansch und Kern.
• Drehen Sie nun die Flanschplatten in entgegengesetzte Richtungen, um die Finger gegen die Innenseite des Pappkerns zu spreizen. Während Sie die Flansche so halten, dass die Finger an der Innenseite des Kerns liegen, drehen Sie einen der Verriegelungshebel im Uhrzeigersinn, bis er fixiert ist. NICHT ÜBERDREHEN.
• Bewegen Sie die anderen zwei (2) Verriegelungshebel in die Position LOCK. NICHT ÜBERDREHEN.
• Schieben Sie nun den Kern ganz nach oben gegen den Innenflansch. Wenn der Kern zu fest ist, lösen Sie die Verschlusshebel und versuchen Sie erneut, den Kern ein wenig weiter über die Finger zu schieben, um eine geringere Festigkeit zu erzielen.

AUF EINEN KARTONKERN AUFWICKELN
• Stellen Sie den „DIRECTION“-Schalter am CAT-3-Bedienfeld in die mittlere „OFF“-Position.
• Schieben Sie einen leeren Etikettenkern über das Quick-Chuck oder die Flügel auf der Welle, bis der Kern an der inneren Flanschplatte anliegt. Am Schnellspannfutter den Feststellknopf festziehen
• Falls gewünscht, die äußere Etikettenflanschplatte (mit Kugelstößel in der Nabe) auf die Welle und gegen den Etikettenkern schieben.
• Führen Sie die Etikettenbahn aus dem Drucker und befestigen Sie sie mit Klebeband am Aufwickelrollenkern. Drehen Sie die Aufwickelspule einige Umdrehungen.
• Stellen Sie den CAT-3 „TORQUE RANGE“-Schalter in die

Position „NORMAL“ / („REWIND“). HINWEIS: Wenn sich der Schalter „TORQUE RANGE“ in der Position „HIGH (SLIT)“ befindet, entwickelt der CAT-3 ein höheres Drehmoment. Verwenden Sie die Position „HIGH (SLIT)“ zum Schneiden von Etiketten oder zum Aufwickeln von Rollen mit großem Durchmesser.
• Drehen Sie den „TORQUE“-Regler auf die minimale Position (ganz gegen den Uhrzeigersinn).
• Bringen Sie den CAT-3 „DIRECTION“-Schalter in die gewünschte Position, um nach links oder rechts zu laufen.
• Starten Sie den Drucker und stellen Sie den „TORQUE“-Regler auf die gewünschte Aufwickelspannung ein.
• Verwenden Sie die minimale „DREHMOMENT“-Einstellung, die erforderlich ist, um Etiketten richtig zurückzuspulen. Ein zu starkes Drehmoment kann die Etiketten zu stark ziehen und dazu führen, dass der Drucker die Registrierung verliert.

EXTERNE HALT-STEUERUNG (ABB. 4):
• Eine externe Halt-Steuerungsbuchse am CAT-3 dient zur Verwendung mit externen Geräten, die einen Unterbrechungsbefehl für einen offenen Stromkreis bereitstellen können. Zur Verwendung ist ein 3,5-mm-Steuerkabel erforderlich (nicht im Lieferumfang enthalten).
• Wenn Pin 2 und Pin 3 des externen Halt-Steuerkreises geschlossen sind (mit einem 3,5-mm-Dual-Circuit-Stecker verbunden), funktioniert der CAT-3. Wenn der externe Stromkreis geöffnet wird, stoppt der CAT-3.
• 3,5-mm-Stereostecker „EXTERNAL HALT CONTROL“ (Zweikreisstecker) • Kontakt GESCHLOSSEN=RUN
• Kontakt OFFEN=HALT
• Pin 1 – Keine Verbindung (NICHT VERWENDET)
• Pin 2 – Öffnerkontakt (NC)
• Pin 3 – Normalerweise Geschlossener (NC) Kontaktrücklauf.

CHEZ LABELMATE, LA SÉCURITÉ EST NOTRE PRIORITÉ NUMÉRO UN. LES INFORMATIONS SUIVANTES FOURNISSENT DES CONSIGNES DE SÉCURITÉ LORS DE L'UTILISATION DE L'ÉQUIPEMENT LABELMATE.

Toute pièce de machinerie peut devenir dangereuse pour le personnel lorsqu'elle est mal utilisée ou mal entretenue. Tous les employés qui utilisent et entretiennent l'équipement Labelmate doivent être familiarisés avec son fonctionnement et doivent être parfaitement formés et informés sur la sécurité. La plupart des accidents peuvent être évités grâce à la sensibilisation à la sécurité. Tous les efforts ont été faits pour intégrer la sécurité dans la conception de l'équipement Labelmate conformément aux normes établies par l'ANSI et d'autres qui s'appliquent si nécessaire. Les zones de danger potentiel sont protégées mécaniquement et / ou électriquement. Les étiquettes de sécurité et les autocollants d'instructions sont visibles par l'opérateur et situés à proximité de tout danger potentiel.

FORMATION ET INSTRUCTION

Il est de la responsabilité du client de s'assurer que tout le personnel qui devra utiliser ou entretenir l'équipement participe à des sessions de formation et d'instruction et devient des opérateurs formés. Tout le personnel opérant, inspectant, entretenant ou nettoyant cet équipement doit être correctement formé au fonctionnement et à la sécurité de la machine. AVANT d'utiliser cet équipement, lisez les instructions d'utilisation dans le manuel.

SÉCURITÉ GÉNÉRALE

Assurez-vous que toutes les sources d'alimentation sont éteintes lorsque la machine n'est pas utilisée. Cela comprend l'énergie électrique. Lisez le manuel pour toutes les instructions opérationnelles spéciales pour chaque pièce d'équipement. Le manuel du produit Labelmate est inclus dans l'emballage du produit et peut être trouvé sur le site Web www.labelmate.com Connaître le fonctionnement de l'équipement et comprendre les processus d'exploitation. Savoir comment arrêter l'équipement. Comprendre les étiquettes de sécurité des équipements. Porter l'équipement de protection individuelle approprié pour le travail à effectuer (EX: protection oculaire, gants, chaussures de sécurité, etc.). Assurez-vous que rien de ce que vous portez ne peut se coincer dans les machines. Lorsque vous travaillez sur ou autour de tout équipement, évitez de porter des vêtements amples, des bijoux, des cheveux longs non retenus ou des attaches, ceintures, écharpes ou articles lâches qui pourraient être pris dans les pièces mobiles. Gardez toutes les extrémités éloignées des pièces mobiles. L'enchevêtrement peut entraîner la mort ou des blessures graves. Pour les nouveaux équipements, vérifiez la tension de l'installation avec la tension spécifiée sur la machine. Spécifications électriques pour votre appareil sont imprimés sur l'étiquette du numéro de série de l'appareil. Une prise électrique correctement mise à la terre est requise pour un fonctionnement sûr indépendamment des exigences de tension. Utilisez l'équipement uniquement aux fins pour lesquelles il a été conçu. Gardez la zone de fonctionnement exempte d'obstacles qui pourraient faire trébucher ou tomber une personne vers une machine en fonctionnement. Gardez les doigts, les mains ou toute partie du corps hors de la machine et à l'écart des pièces mobiles lorsque la machine est en fonctionnement.

Toute machine avec des pièces mobiles et / ou des composants électriques peut être potentiellement dangereuse quel que soit le nombre de dispositifs de sécurité qu'elle contient. Restez vigilant et réfléchissez clairement lors de l'utilisation ou de l'entretien de l'équipement. Soyez conscient des opérations et du personnel dans votre environnement. Soyez attentif aux voyants lumineux et / ou aux écrans d'interface opérateur affichés sur la machine et sachez comment réagir. N'utilisez pas de machines si vous êtes fatigué, en détresse émotionnelle ou sous l'influence de drogues ou d'alcool.

Sachez où se trouve la STATION DE SÉCURITÉ DES PREMIERS SECOURS. Les pièces rotatives et mobiles sont dangereuses. Restez à l'écart de la zone d'opération. N'introduisez jamais d'objets étrangers dans la zone de travail. Utilisez des dispositifs de levage et de transport appropriés pour l'équipement lourd. Certains types d'équipement peuvent être extrêmement lourds. Un appareil de levage approprié doit être utilisé.

Traduction des instructions originales

LABELMATE « CAT » (Constant Adjustable Torque™) a fait de ces enrouleurs silencieux et faciles à utiliser la norme de l'industrie. Avec différentes tailles de mandrins, largeurs d'étiquettes, diamètres de rouleaux et options parmi lesquelles choisir, il existe une rembobineuse pour s'adapter à n'importe quel travail que vous pourriez avoir.

CARACTÉRISTIQUES
• Paramètres de couple/vitesse et de direction via le panneau de commande
• CAT-3 avec moteur personnalisé robuste et silencieux. Max. Vitesse : 125 CM/SEC au début d'un rouleau de mandrin de 76 mm
• Le CAT-3-Standard a un support de mandrin à ailettes (FIG.1)
• Le CAT-3-ACH (FIG.3) utilise un porte-mandrin ajustable, pour une flexibilité maximale
• Le CAT-3-CHUCK (FIG.2) comprend un mandrin à verrouillage rapide «Quick-Chuck» permettant un chargement et un déchargement rapides des rouleaux d'étiquettes
• Les modèles /STANDARD/10-INCHES sont livrés en standard pour l'utilisation de noyaux en 76 mm. Disponible sur demande en 38/40/44/50/70/100 mm.

CONTENU GÉNÉRAL DE L'EMBALLAGE
• Manuel d'utilisation (ce document)
• Réenrouleur
• Module d'alimentation électrique
• Mandrin « Quick-Chuck » ™ ou axe standard avec trois (3) ailettes métalliques installées, ou axe 10- POUCES avec six (6) ailettes métalliques installées, ou modèle –ACH : porte-mandrin ajustable
• Deux flasques en plastique de 300 mm (une uniquement pour QC, aucune pour ACH) • Conservez la boite d'expédition et l'emballage pour le stockage et le transport.

GÉNÉRAL
• Alimentation : 100-240VAC- 50Hz., sortie 15VDC- 4.33A
• Garantie limitée de 2 ans, 1 an sur le bloc d'alimentation
• Poids : 9,6 KG à 11,1 KG selon la configuration

Commencer
ÉTAPE 1 : INSTALLER L'AXE
STANDARD, 1 POUCE ET 10 POUCES (FIG.1) :
Faites glisser la flasque sur l'extrémité creuse de l'axe de rembobinage. Pour une largeur maximale, la flasque doit affleurer l'extrémité de l'axe. Serrez la vis dans le moyeu.
• MANDRIN (FIG.2) : Montez la bride intérieure sur le Quick-Chuck avec les deux vis fournies. • Faites glisser l'ensemble axe et bride sur l'axe moteur CAT en laissant un espace libre par rapport aux vis du châssis et du moteur. Serrez la vis Allen sur la partie plate de l'axe du moteur jusqu'à ce qu'elle soit bien serrée.
• ACH (FIG.3) : Faites glisser le moyeu de l'ACH sur l'axe du moteur du CAT. Positionnez le moyeu de sorte qu'il y ait un espace entre le moyeu ACH et le boîtier de l'unité d'entraînement de la rembobineuse. Serrez la vis Allen sur la partie plate de l'axe du moteur jusqu'à ce qu'elle soit bien serrée.
• Mettez le CAT en place près de la fente de sortie d'étiquettes de l'imprimante • ATTENTION : LE CAT Pèse PLUS DE 10KG, CHOISISSEZ UNIQUEMENT UNE SURFACE SOLIDE SUR LAQUELLE PLACER L'UNITÉ.
• Vérifiez que l'interrupteur « DIRECTION » sur le panneau de commande CAT-3 est en position « OFF ».
• Branchez l'alimentation dans une prise de courant appropriée et connectez le CAT qui est maintenant prêt à l'emploi.

UTILISATION DE L'ACH (FIG.3)
• Desserrez les trois (A) leviers de verrouillage à l'arrière de la plaque de bride ACH (B)
• Saisissez la flasque avant (C) avec une main et la flasque arrière (B) avec l'autre.
• Faites pivoter les plaques dans des directions opposées jusqu'à ce que les trois doigts centraux (D) se déplacent vers le centre de l'ACH l'un à côté de l'autre.
• Faites glisser un mandrin en carton vide seulement à mi-chemin sur les doigts (D) en laissant environ 50 mm entre la bride et le mandrin.
• Faites maintenant pivoter les flasques dans des directions opposées pour étendre les doigts contre l'intérieur du mandrin en carton. Pendant que vous maintenez les brides de sorte que les doigts soient contre l'intérieur du noyau, faites tourner l'un des leviers de verrouillage dans le sens des aiguilles d'une montre jusqu'à ce qu'il soit fixé. NE PAS TROP SERRER.
• Déplacez les deux autres (2) leviers de verrouillage en position LOCK. NE PAS TROP SERRER.
• Maintenant, faites glisser le noyau jusqu'en haut contre la flasque intérieure. Si le noyau est trop serré, desserrez les leviers de verrouillage et essayez à nouveau de faire glisser le noyau un peu plus loin sur les doigts pour réduire le serrage.

REMBOBINAGE SUR UN ROULEAU EN CARTON
• Placez l'interrupteur « DIRECTION » sur le panneau de commande CAT-3 en position centrale « OFF ».
• Faites glisser un rouleau d'étiquettes vide sur le Quick-Chuck ou sur les ailettes jusqu'à ce que le rouleau soit contre la flasque intérieure. Sur le Quick-Chuck, serrez le bouton de verrouillage
• Si vous le souhaitez, faites glisser la flasque extérieure (avec le piston à bille dans le moyeu) sur l'axe et contre le rouleau d'étiquette.
• Alimentez la bande d'étiquettes depuis l'imprimante et fixez-la au mandrin du rouleau de réception avec du ruban adhésif. Faites tourner la bobine réceptrice de quelques tours.
• Placez l'interrupteur « TORQUE RANGE » sur la position « NORMAL » / (« REWIND »). REMARQUE : Lorsque l'interrupteur « PLAGE DE COUPLE » est en position « HIGH (SLIT) »,

le CAT-3 développe un couple plus élevé. Utilisez la position « HIGH (SLIT) » pour découper ou rembobiner des étiquettes de grand diamètre.
• Tournez le bouton de commande « TORQUE » jusqu'à la position minimale (complètement dans le sens inverse des aiguilles d'une montre).
• Placez l'interrupteur « DIRECTION » dans la position souhaitée pour un déplacement vers la gauche ou la droite.
• Démarrez l'imprimante et réglez le bouton de contrôle « TORQUE » pour la tension d'enroulement souhaitée.
• Utilisez le réglage minimum « TORQUE » nécessaire pour rembobiner correctement les étiquettes. Un couple excessif peut tirer les étiquettes trop fortement et faire perdre l'enregistrement à l'imprimante.

COMMANDE D'ARRÊT EXTERNE (FIG.4) :
• Une prise de commande d'arrêt externe sur le CAT-3 est destinée à être utilisée avec des appareils externes capables de fournir une commande d'arrêt en circuit ouvert. Un câble de commande de 3,5 mm est nécessaire pour l'utilisation (non inclus).
• Avec les broches 2 et 3 du circuit de commande d'arrêt externe fermées (connectées ensemble à l'aide d'une fiche à double circuit de 3,5 mm), le CAT-3 fonctionnera. Lorsque le circuit externe est ouvert, le CAT-3 s'arrête.
• Prise stéréo 3,5 mm « EXTERNAL HALT CONTROL » (fiche à double circuit) • Contact FERMÉ = RUN
• Contact OUVERT = ARRÊT
• Pin 1 - Aucune connexion (NON UTILISÉE)
• Pin 2 - Contact normalement fermé (NF)
• Pin 3 - Normalement Retour contact fermé (NF).

DUTCH

BIJ LABELMATE IS VEILIGHEID ONZE EERSTE PRIORITEIT. DE VOLGENDE INFORMATIE BEVAT RICHTLIJNEN VOOR VEILIGHEID BIJ HET GEBRUIK VAN LABELMATE-APPARATUUR.

Elk apparaat kan gevaarlijk worden voor het personeel als het niet naar behoren wordt bediend of slecht wordt onderhouden. Alle medewerkers die Labelmate-apparatuur bedienen en onderhouden, moeten vertrouwd zijn met de werking ervan en moeten grondig zijn opgeleid en geïnstrueerd over veiligheid. De meeste ongevallen zijn te voorkomen door veiligheidsbewustzijn. Er is alles aan gedaan om veiligheid te integreren in het ontwerp van Labelmate-apparatuur volgens de normen die zijn uiteengezet door ANSI en andere die indien nodig van toepassing zijn. Mogelijke gevarenzones zijn mechanisch en / of elektrisch beveiligd. Veiligheidslabels en instructiestickers zijn zichtbaar voor de bediener en bevinden zich in de buurt van elk potentieel gevaar.

TRAINING EN INSTRUCTIE

Het is de verantwoordelijkheid van de klant om ervoor te zorgen dat al het personeel van wie wordt verwacht dat het de apparatuur bedient of onderhoudt, deelneemt aan trainings- en instructiesessies en opgeleide operators wordt. Al het personeel dat deze apparatuur bedient, inspecteert, onderhoudt of reinigt, moet goed zijn opgeleid in bediening en machineveiligheid. Lees voordat u deze apparatuur bedient de bedieningsinstructies in de handleiding.

ALGEMENE VEILIGHEID

Zorg ervoor dat alle stroombronnen zijn uitgeschakeld wanneer de machine niet in gebruik is. Dit is inclusief elektrische stroom. Lees de handleiding voor eventuele speciale bedieningsinstructies voor elk apparaat. De Labelmate-producthandleiding zit in de productverpakking en is te vinden op de website www.labelmate.com
Weet hoe de apparatuur werkt en begrijp de bedrijfsprocessen. Weet hoe u de apparatuur moet uitschakelen.
Begrijp de veiligheidslabels van de apparatuur Draag de juiste persoonlijke beschermingsmiddelen voor de uit te voeren klus (bijv. Oogbescherming, handschoenen, veiligheidsschoenen, enz.). Zorg ervoor dat niets dat u draagt, in de machine terecht kan komen. Wanneer u aan of in de buurt van alle apparatuur werkt, draag dan geen loszittende kleding, sieraden, lang haar zonder beperkingen of losse stropdassen, riemen, sjaals of artikelen die kunnen worden gegrepen door bewegende delen. Houd alle ledematen uit de buurt van bewegende onderdelen. Verstrikt raken kan de dood of ernstig letsel veroorzaken. Controleer bij nieuwe apparatuur het voltage van de installatie met het voltage dat op de machine is aangegeven. Elektrische specificaties voor uw machine is afgedrukt op het serienummerlabel van de machine. Een goed geaard stopcontact is vereist voor een veilige werking ongeacht de spanningsvereisten.
Gebruik de apparatuur alleen voor het beoogde doel.
Houd de werkzone vrij van obstakels waardoor een persoon kan struikelen of vallen op een draaiende machine.
Houd vingers, handen of andere lichaamsdelen uit de buurt van de machine en uit de buurt van bewegende onderdelen als de machine dat is werken.
Elke machine met bewegende onderdelen en / of elektrische componenten kan potentieel gevaarlijk zijn, ongeacht het aantal veiligheidsvoorzieningen. Blijf alert en denk helder na terwijl u de apparatuur bedient of onderhoudt. Wees u bewust van handelingen en personeel in uw omgeving. Let op de indicatielampjes en / of de schermen van de operatorinterface die op de machine worden weergegeven en weet hoe u moet reageren.
Bedien geen machines als u vermoeid of emotioneel van streek bent of onder invloed bent van drugs of alcohol.
Weet waar het EERSTEHULPVEILIGHEIDSSTATION zich bevindt.
Draaiende en bewegende onderdelen zijn gevaarlijk. Blijf uit de buurt van het operatiegebied. Breng nooit vreemde voorwerpen in het werkgebied.
Gebruik de juiste hef- en transportmiddelen voor zwaar materieel. Sommige soorten apparatuur kunnen extreem zwaar zijn. Er moet een geschikt hijsapparaat worden gebruikt.

Vertaling van de originele instructies

LABELMATE "CAT" (Constant Adjustable Torque™) heeft van deze stille, gebruiksvriendelijke opwikkelaars de industriestandaard gemaakt. Met verschillende kernformaten, labelbreedtes, roldiameters en opties om uit te kiezen, is er een opwikkelaar die bij elke klus past.

KENMERKEN
• Instellingen voor koppel/snelheid en richting via het bedieningspaneel
• CAT-3 met op maat gemaakte heavy-duty en stille motor. Maximaal Snelheid: 125 CM/SEC aan het begin van een kernrol van 76 mm
• De CAT-3-standaard heeft een schoepvormige kernhouder (FIG.1)
• De CAT-3-ACH (FIG.3) maakt gebruik van een verstelbare kern houder die het gebruik van verschillende kernafmetingen mogelijk maakt, voor maximale flexibiliteit
• De CAT-3-CHUCK (FIG.2) bevat een snelvergrendelende "Quick-Chuck"-kernklem die het snelst laden en lossen van kernen en labelrollen mogelijk maakt
• CHUCK /STANDAARD/10-INCHES-modellen worden standaard geleverd voor het gebruik van kernen in 76 mm. Op aanvraag leverbaar in 38/40/44/50/70/100 mm.

ALGEMENE INHOUD VAN DE VERPAKKING
• Gebruikershandleiding (dit document)
• Labeloproleenheid • Voedingsmodule
• LABELMATE "Quick-Chuck" ™ Snelsluitende kernklem of standaardschacht met drie (3) metalen schoepen geïnstalleerd, of Model-10- INCHES As met zes (6) metalen schoepen geïnstalleerd, of model –ACH: verstelbare kernhouder
• Twee 300 mm plastic flensplaten (één alleen voor QC, geen voor ACH)
• Bewaar de verzendcontainer en verpakking voor opslag en transport.

ALGEMEEN
• Voeding: 100-240VAC- 50Hz., Uitgang 15VDC-4,33A
• Beperkte garantie van 2 jaar, 1 jaar op de voeding
• Gewicht: 9,6 KG tot 11,1 KG afhankelijk van configuratie

Beginnen
STAP 1: INSTALLEER DE OPNAMEAS
STANDAARD, 1-INCH EN 10-INCH (FIG.1): Schuif de flensplaat op het holle uiteinde van de opwindas. Voor maximale breedte moet het flensvlak gelijk liggen met het uiteinde van de as. Draai de schroef in de Hub vast.
• CHUCK (FIG.2): Monteer de binnenflens op de Quick-Chuck met twee meegeleverde schroeven.
• Schuif de as- en flensconstructie op de CAT-motoras en zorg dat er ruimte is voor de chassis- en motorschroeven. Draai de inbusschroef vast op het platte deel van de motoras totdat deze vastzit.
• ACH (FIG.3): Schuif de naaf van de ACH over de motoras van de CAT. Plaats de naaf zo dat er een opening is tussen de ACH-naaf en de behuizing van de aandrijfeenheid van de opwinder. Draai de inbusschroef vast op het platte deel van de motoras totdat deze vastzit.
• Plaats de CAT op zijn plaats in de buurt van de labeluitgang van de printer
• LET OP: DE CAT WEEGT MEER DAN 10 KG, KIES DUS ALLEEN EEN STEVIG OPPERVLAK WAAROP HET APPARAAT WORDT GEPLAATST.
• Controleer of de “DIRECTION”-schakelaar op het CAT-3-bedieningspaneel in de “OFF”-stand staat.
• Steek de Power Supply in een geschikt stopcontact en sluit de CAT aan die nu klaar is voor gebruik.

DE ACH GEBRUIKEN (FIG.3)
• Draai de drie (A) vergrendelingshendels aan de achterkant van de ACH-flensplaat (B) los
• Pak de voorste flensplaat (C) met één hand vast en de achterste flensplaat (B) met de ander.
• Draai de platen in tegengestelde richtingen totdat de drie kernvingers (D) naast elkaar naar het midden van de ACH bewegen.
• Schuif een lege kartonnen kern slechts gedeeltelijk over de vingers (D) laat ongeveer 50 mm tussen de flens en de kern.
• Draai nu de flensplaten in tegengestelde richting om de vingers uit te zetten tegen de binnenkant van de kartonnen kern. Terwijl u de flenzen zo vasthoudt dat de vingers tegen de binnenkant van de kern zijn, draait u een van de vergrendelingshendels met de klok mee totdat deze vastzit. NIET TE VAST AANDRAAIEN.
• Zet de andere twee (2) vergrendelingshendels in de LOCK-stand. NIET TE VAST AANDRAAIEN.
• Schuif nu de kern helemaal naar boven tegen de binnenflens. Als de kern te strak zit, maakt u de vergrendelingshendels los en probeert u de kern opnieuw iets verder over de vingers te schuiven om minder strak te worden.

TERUGSPOELEN OP EEN KARTONNEN KERN
• Zet de “DIRECTION”-schakelaar op het CAT-3-bedieningspaneel in de middelste “OFF”-stand.
• Schuif een lege labelkern over de Quick-Chuck of Vanes op de as totdat de kern tegen de binnenste flensplaat ligt. Draai de vergrendelknop op de Quick-Chuck vast
• Schuif indien gewenst de buitenste labelflensplaat (met kogelplunjer in de naaf) op de as en omhoog tegen de labelkern.
• Voer de labelbaan uit de printer en bevestig deze met tape aan de opwikkelrolkern. Draai de opwikkelspoel een paar slagen rond.
• Zet de CAT-3 “TORQUE RANGE” schakelaar in de “NORMAL” / (“REWIND”) stand. OPMERKING: Wanneer de schakelaar "KOPPEL BEREIK" in de stand "HOOG (SLIT)" staat, ontwikkelt de CAT-3 een hoger koppel. Gebruik de "HIGH (SLIT)"-positie voor het doorsnijden van etiketten of het terugspoelen van rollen met een grote diameter.
• Draai de “TORQUE”-regelknop naar de minimumstand (volledig tegen de klok in).

• Plaats de CAT-3 “DIRECTION”-schakelaar in de gewenste positie om naar links of rechts te draaien.
• Start de printer en stel de “KOPPEL”-regelknop in op de gewenste opspanspanning.
• Gebruik de minimale “KOPPEL”-instelling die nodig is om labels correct terug te spoelen. Een te hoog koppel kan te hard aan de labels trekken, waardoor de printer de registratie kwijtraakt.

EXTERNE HALT-CONTROLE (FIG.4):
• Een externe Halt Control-aansluiting op de CAT-3 is bedoeld voor gebruik met externe apparaten die in staat zijn om een open circuit stop-commando te geven. Voor gebruik is een 3,5 mm stuurkabel nodig (niet meegeleverd).
• Met Pin 2 en Pin 3 van het externe Halt Control-circuit gesloten (met elkaar verbonden via een 3,5 mm dubbele circuitstekker), zal de CAT-3 werken. Wanneer het externe circuit wordt geopend, stopt de CAT-3.
• 3,5 mm “EXTERNAL HALT CONTROL” stereostekker (dubbele circuitstekker)
• Contact CLOSED=RUN • Contact OPEN=HALT
• Pin 1 - Geen verbinding (NIET GEBRUIKT)
• Pin 2 - Normaal gesloten (NC) contact
• Pin 3 - Normaal Gesloten (NC) contactretour.

EN LABELMATE, LA SEGURIDAD ES NUESTRA PRIORIDAD NÚMERO UNO. LA SIGUIENTE INFORMACIÓN PROPORCIONA PAUTAS DE SEGURIDAD AL UTILIZAR EQUIPOS LABELMATE.

Cualquier pieza de maquinaria puede volverse peligrosa para el personal si se maneja de manera incorrecta o si se mantiene deficientemente. Todos los empleados que operan y dan mantenimiento al equipo Labelmate deben estar familiarizados con su operación y deben estar completamente capacitados e instruidos sobre seguridad. La mayoría de los accidentes se pueden prevenir mediante la concienciación sobre la seguridad. Se ha hecho todo lo posible para incorporar la seguridad en el diseño del equipo Labelmate de acuerdo con las normas establecidas por ANSI y otras que se aplican según sea necesario. Las áreas de peligro potencial están protegidas mecánica y / o eléctricamente. Las etiquetas de seguridad y las calcomanías con instrucciones son visibles para el operador y están ubicadas cerca de cualquier peligro potencial.

ENTRENAMIENTO E INSTRUCCION

Es responsabilidad del cliente asegurarse de que todo el personal que se espera que opere o mantenga el equipo participe en las sesiones de capacitación e instrucción y se convierta en operadores capacitados. Todo el personal que opere, inspeccione, dé servicio o limpie este equipo debe estar debidamente capacitado en el funcionamiento y la seguridad de la máquina. ANTES de operar este equipo, lea las instrucciones de operación en el manual.

SEGURIDAD GENERAL

Asegúrese de que todas las fuentes de alimentación estén apagadas cuando la máquina no esté en uso. Esto incluye energía eléctrica. Lea el manual para conocer las instrucciones operativas especiales de cada equipo. El manual del producto Labelmate se incluye en el embalaje del producto y se puede encontrar en el sitio web www.labelmate.com Conocer el funcionamiento del equipo y comprender los procesos operativos. Sepa cómo apagar el equipo. Entender las etiquetas de seguridad del equipo Use el equipo de protección personal apropiado para el trabajo a realizar (Ej: protección para los ojos, guantes, zapatos de seguridad, etc.). Asegúrese de que nada de lo que lleve puesto pueda quedar atrapado en la maquinaria. Cuando trabaje en o alrededor de todo el equipo, evite usar ropa suelta, joyas, cabello largo suelto o cualquier lazo, cinturón, bufanda o artículo suelto que pueda quedar atrapado en las partes móviles. Mantenga todas las extremidades alejadas de las piezas móviles. El enredo puede causar la muerte o lesiones graves.

Para equipos nuevos, verifique el voltaje de la planta con el voltaje especificado en la máquina. Especificaciones eléctricas para su máquina están impresos en la etiqueta del número de serie de la máquina. Se requiere un receptáculo eléctrico debidamente conectado a tierra para un funcionamiento seguro independientemente de los requisitos de voltaje. Utilice el equipo solo para el propósito para el que fue diseñado. Mantenga la zona de operación libre de obstáculos que puedan hacer que una persona tropiece o caiga hacia una máquina en funcionamiento.

Mantenga los dedos, las manos o cualquier parte del cuerpo fuera de la máquina y lejos de las piezas móviles cuando la máquina esté en funcionamiento operando.

Cualquier máquina con partes móviles y / o componentes eléctricos puede ser potencialmente peligrosa sin importar cuántas características de seguridad contenga. Manténgase alerta y piense con claridad mientras opera o da servicio al equipo. Esté atento a las operaciones y al personal de su entorno. Esté atento a las luces indicadoras y / o las pantallas de la interfaz del operador que se muestran en la máquina y sepa cómo responder. No utilice maquinaria si está fatigado, angustiado emocionalmente o bajo la influencia de drogas o alcohol.

Sepa dónde se encuentra la ESTACIÓN DE SEGURIDAD DE PRIMEROS AUXILIOS. Las piezas giratorias y móviles son peligrosas. Manténgase alejado del área de operación. Nunca coloque ningún objeto extraño en el área de operación. Utilice dispositivos de elevación y transporte adecuados para equipo pesado. Algunos tipos de equipos pueden ser extremadamente pesados. Se debe utilizar un dispositivo de elevación adecuado.

Traducción de instrucciones originales

LABELMATE “CAT” (Torque ajustable constante ™) ha convertido a estas rebobinadoras silenciosas y fáciles de usar en el estándar de la industria. Con varios tamaños de núcleo, anchos de etiqueta, diámetros de rollo y opciones para elegir, hay una rebobinadora que se adapta a cualquier trabajo que pueda tener.

CARACTERÍSTICAS
• Ajustes de par/velocidad y dirección a través del panel de control
• CAT-3 con motor silencioso y resistente fabricado a medida. máx. Velocidad: 125 CM/SEG al comienzo de un rollo de núcleo de 76 mm
• El estándar CAT-3 tiene un soporte de núcleo con aletas (FIG.1)
• El CAT-3-ACH (FIG.3) emplea un soporto de núcleo ajustable que permite el uso de diferentes tamaños de núcleo, para una máxima flexibilidad
• El CAT-3-CHUCK (FIG. 2) incluye un mandril de núcleo de bloqueo rápido "Quick-Chuck" que permite la carga y descarga más rápida de rollos de etiquetas
• Los modelos /ESTÁNDAR/10 PULGADAS vienen de serie para usar núcleos de 76 mm. Bajo pedido disponible en 38/40/44/50/70/100 mm.

CONTENIDO GENERAL DEL EMPAQUE
• Manual del usuario (este documento)
• Rebobinador de etiquetas
• Módulo de fuente de alimentación
• Portanúcleo “Quick-Chuck” ™ o eje estándar con tres (3) aletas metálicas instaladas, o modelo-10- PULGADAS Eje con seis (6) aletas metálicas instaladas, o Modelo –ACH: Soporte de núcleo ajustable
• Dos discos de plástico de 300 mm (un solo para QC, ninguno para ACH)
• Conserve el contenedor de envío y el embalaje para almacenamiento y transporte.

GENERAL
• Fuente de alimentación: 100-240VAC- 50Hz., Salida 15VDC- 4.33A
• Garantía limitada de 2 años, 1 año en la fuente de alimentación
• Peso: 9,6 KG a 11,1 KG dependiendo de la configuración

Empezando
PASO 1: INSTALE EL EJE DE TENSIÓN
STANDARD, 1-INCH AND 10-INCH (FIG.1):
Deslice el disco en el extremo hueco del eje de rebobinado. Para un ancho máximo, el disco debe estar al ras con el extremo del eje. Apriete el tornillo en el buje.
• CHUCK (FIG.2): Monte la brida interior en el Quick Chuck con los dos tornillos proporcionados.
• Deslice el conjunto de eje y brida en el eje del motor CAT dejando espacio para el chasis y los tornillos del motor. Apriete el tornillo Allen en la parte plana del eje del motor hasta que esté apretado.
• ACH (FIG.3): Deslice el buje del ACH sobre el eje del motor del CAT. Coloque el buje de manera que quede un espacio entre el concentrador ACH y la caja de la unidad de transmisión del rebobinador. Apriete el tornillo Allen en la parte plana del eje del motor hasta que esté apretado.
• Coloque el CAT en su lugar cerca de la ranura de salida de etiquetas de la impresora.
• PRECAUCIÓN: EL CAT - PESA MÁS DE 10 KG, POR LO QUE ELIJA SOLAMENTE UNA SUPERFICIE RESISTENTE EN LA QUE COLOCAR LA UNIDAD.
• Verifique que el interruptor de “DIRECCIÓN” en el panel de control CAT-3 esté en la posición “APAGADO”.
• Enchufe la fuente de alimentación en una toma de corriente adecuada y conecte el CAT que ya está listo para usar.

USO DEL ACH (FIG.3)
• Afloje las tres (A) palancas de bloqueo en la parte posterior de la placa de la brida del ACH (B)
• Sujete la placa de la brida delantera (C) con una mano y la placa de la brida trasera (B) con la otra.
• Gire las placas en direcciones opuestas hasta que los tres dedos centrales (D) se muevan al centro del ACH uno al lado del otro.
• Deslice un núcleo de cartón vacío solo parcialmente sobre los dedos (D), deje unos 50 mm entre la brida y el núcleo.
• Ahora gire las placas de la brida en direcciones opuestas para expandir los dedos contra el interior del núcleo de cartón. Mientras sostiene las bridas de modo que los dedos estén contra el interior del núcleo, gire una de las palancas de bloqueo en el sentido de las agujas del reloj hasta que quede fija. NO APRIETE DEMASIADO.
• Mueva las otras dos (2) palancas de bloqueo a la posición LOCK. NO APRIETE DEMASIADO.
• Ahora deslice el núcleo hasta el final contra la brida interior. Si el núcleo está demasiado apretado, afloje las palancas de bloqueo y vuelva a intentar deslizar el núcleo un poco más sobre los dedos para reducir la tensión.

REBOBINAR EN UN NÚCLEO DE CARTÓN
• Coloque el interruptor de “DIRECCIÓN” en el panel de control CAT-3 en la posición central “APAGADO”.
• Deslice un núcleo de etiqueta vacío sobre el Quick Chuck o las aletas en el eje hasta que el núcleo esté contra el disco interior. En el Quick Chuck, apriete la perilla de bloqueo.
• Si lo desea, deslice la placa de la brida de la etiqueta exterior (con el émbolo de bola en el buje) sobre el eje y hacia arriba contra el núcleo de la etiqueta.
• Alimente la banda de etiquetas desde la impresora y fíjela al núcleo del rollo de recogida con cinta adhesiva. Gire el carrete de recogida un par de vueltas.
• Coloque el interruptor CAT-3 “TORQUE RANGE” en la posición “NORMAL” / (“REBOBINADO”).
NOTA: Cuando el interruptor de “TORQUE RANGE” está en la posición “HIGH (SLIT)”, el CAT-3 desarrolla un par más

alto. Utilice la posición "HIGH (SLIT)" para cortar etiquetas o rebobinar rollos de gran diámetro.
• Gire el interruptor “TORQUE” a la posición mínima (completamente en sentido antihorario).
• Coloque el interruptor de “DIRECCIÓN” CAT-3 en la posición deseada para que funcione hacia la izquierda o hacia la derecha.
• Encienda la impresora y ajuste el interruptor "TORQUE" para la tensión de recogida deseada.
• Utilice la configuración mínima de "TORQUE" necesaria para rebobinar las etiquetas correctamente. Un par de torsión excesivo puede tirar las etiquetas con demasiada fuerza y hacer que la impresora pierda el registro.

CONTROL DE PARADA EXTERNO (FIG.4):
• Un conector de control de detención externo en el CAT-3 se utiliza con dispositivos externos capaces de proporcionar un comando de detención de circuito abierto. Se necesita un cable de control de 3,5 mm (no incluido).
• Con la clavija 2 y la clavija 3 del circuito de control de parada externo cerrados (conectados entre sí mediante un enchufe de circuito doble de 3,5 mm), el CAT-3 funcionará. Cuando se abre el circuito externo, el CAT-3 se detendrá.
• Enchufe estéreo “CONTROL DE PARO EXTERNO” de 3,5 mm (enchufe de circuito doble)
• Contacto CERRADO = EJECUTAR
• Contacto ABIERTO = PARADA
• Pin 1 - Sin conexión (NO SE UTILIZA)
• Pin 2 - Contacto normalmente cerrado (NC)
• Pin 3 - Normalmente Retorno de contacto cerrado (NC).

ITALIAN

IN LABELMATE, LA SICUREZZA È LA NOSTRA PRIORITÀ NUMERO UNO. LE SEGUENTI INFORMAZIONI FORNISCONO LINEE GUIDA PER LA SICUREZZA QUANDO SI UTILIZZA L'APPARECCHIATURA LABELMATE.

Qualsiasi pezzo di macchinario può diventare pericoloso per il personale se utilizzato in modo improprio o con scarsa manutenzione. Tutti i dipendenti che operano e effettuano la manutenzione delle apparecchiature Labelmate devono avere familiarità con il suo funzionamento e devono essere accuratamente formati e istruiti sulla sicurezza. La maggior parte degli incidenti è prevenibile attraverso la consapevolezza della sicurezza. È stato fatto ogni sforzo per progettare la sicurezza nella progettazione delle apparecchiature Labelmate secondo gli standard stabiliti da ANSI e altri che si applicano secondo necessità. Le aree di potenziale pericolo sono protette meccanicamente e / o elettricamente. Le etichette di sicurezza e le decalcomanie di istruzioni sono visibili all'operatore e posizionate vicino a qualsiasi potenziale pericolo.

FORMAZIONE E ISTRUZIONE

È responsabilità del cliente garantire che tutto il personale che dovrà utilizzare o manutenere l'apparecchiatura partecipi a sessioni di formazione e istruzione e diventi operatore qualificato. Tutto il personale che opera, ispeziona, effettua la manutenzione o pulisce questa apparecchiatura deve essere adeguatamente addestrato al funzionamento e alla sicurezza della macchina. PRIMA di utilizzare questa apparecchiatura, leggere le istruzioni per l'uso nel manuale.

SICUREZZA GENERALE

ssicurarsi che tutte le fonti di alimentazione siano spente quando la macchina non è in uso. Ciò include l'energia elettrica.Leggere il manuale per eventuali istruzioni operative speciali per ciascuna apparecchiatura. Il manuale del prodotto Labelmate è incluso nella confezione del prodotto e può essere trovato sul sito Web www.labelmate.com
Conoscere come funzionano le apparecchiature e comprendere i processi operativi.
Impara come spegnere l'apparecchiatura.

Comprendere le etichette di sicurezza delle apparecchiature
Indossare dispositivi di protezione individuale adeguati per il lavoro da svolgere (ES: protezione per gli occhi, guanti, scarpe di sicurezza, ecc.). Assicurati che nulla di ciò che indossi possa rimanere impigliato nei macchinari.
Quando si lavora su o intorno a tutte le apparecchiature, evitare di indossare indumenti larghi, gioielli, capelli lunghi non trattenuti o cravatte, cinture, sciarpe o articoli larghi che potrebbero rimanere impigliati nelle parti in movimento. Tenere tutte le estremità lontane dalle parti in movimento. L'aggrovigliamento può causare la morte o gravi lesioni.
Per nuove apparecchiature, controllare la tensione dell'impianto con la tensione specificata sulla macchina. Specifiche elettriche per la macchina sono stampate sull'etichetta del numero di serie della macchina. È necessaria una presa elettrica adeguatamente messa a terra per un funzionamento sicuro indipendentemente dai requisiti di tensione.
Utilizzare l'attrezzatura solo per lo scopo previsto. Mantenere la zona operativa libera da ostacoli che potrebbero far inciampare o cadere una persona verso una macchina in funzione.
Tenere le dita, le mani o qualsiasi parte del corpo fuori dalla macchina e lontano dalle parti in movimento quando la macchina è operativo.
Qualsiasi macchina con parti in movimento e / o componenti elettrici può essere potenzialmente pericolosa indipendentemente dal numero di dispositivi di sicurezza in essa contenuti. Restare vigili e pensare chiaramente durante il funzionamento o la manutenzione dell'apparecchiatura. Prestare attenzione alle operazioni e al personale nelle vicinanze. Prestare attenzione alle spie luminose e / o alle schermate dell'interfaccia operatore visualizzate sulla macchina e sapere come reagire. Non utilizzare macchinari se si è affaticati, emotivamente angosciati o sotto l'influenza di droghe o alcol. Sapere dove si trova la STAZIONE DI SICUREZZA DI PRIMO SOCCORSO.
Le parti rotanti e in movimento sono pericolose. Tenersi lontani dall'area operativa. Non mettere mai alcun oggetto estraneo nell'area operativa. Utilizzare dispositivi di sollevamento e trasporto adeguati per attrezzature pesanti. Alcuni tipi di apparecchiature possono essere estremamente pesanti. Utilizzare un dispositivo di sollevamento appropriato.

Traduzione delle istruzioni originali

LABELMATE “CAT” (Constant Adjustable Torque™) ha reso questi ribobinatori silenziosi e facili da usare lo standard del settore. Con varie dimensioni del nucleo, larghezze di etichette, diametri dei rotoli e opzioni tra cui scegliere, c'è un riavvolgitore per adattarsi a qualsiasi lavoro tu possa avere.

CARATTERISTICHE
• Impostazioni per coppia/velocità e direzione tramite il pannello di controllo
• CAT-3 con motore personalizzato per impieghi gravosi e silenziosi. Massimo Velocità: 125 CM/SEC all'inizio di un rotolo di anima da 76 mm
• Il CAT-3-Standard ha un supporto per anima a paletta (FIG.1)
• Il CAT-3-ACH (FIG.3) utilizza un'anima regolabile supporto che consente l'uso di anime di diverse dimensioni, per la massima flessibilità
• Il CAT-3-CHUCK (FIG.2) include un mandrino per anime "Quick-Chuck" a bloccaggio rapido che consente il carico e lo scarico più rapidi di anime e rotoli di etichette
• CHUCK I modelli /STANDARD/10 POLLICI sono forniti di serie per l'utilizzo di anime da 76 mm. A richiesta disponibile in 38/40/44/50/70/100 mm.

CONTENUTO GENERALE DELL'IMBALLAGGIO
• Manuale dell'utente (questo documento)
• Unità di riavvolgimento etichette
• Modulo di alimentazione
• LABELMATE “Quick-Chuck” ™ Mandrino autobloccante o albero standard con tre (3) palette metalliche installate, o Modello-10- POLLICI Albero con sei (6) palette metalliche installate, o modello –ACH: supporto per anima regolabile
• Due piastre flangiate in plastica da 300 mm (una solo per QC, nessuna per ACH)
• Conservare il contenitore di spedizione e l'imballaggio per lo stoccaggio e il trasporto.

GENERALI
• Alimentazione: 100-240VAC- 50Hz., Uscita 15VDC- 4,33A
• Garanzia limitata di 2 anni, 1 anno sull’alimentatore
• Peso: da 9,6 KG a 11,1 KG a seconda della configurazione

Iniziare
FASE 1: INSTALLARE L'ALBERO DI TENUTA STANDARD, 1 POLLICE E 10 POLLICI (FIG.1):
far scorrere la piastra flangiata sull'estremità cava dell'albero di riavvolgimento. Per la larghezza massima, la faccia della flangia deve essere a filo con l'estremità dell'albero. Stringere la vite nell'hub.
• MANDRINO (FIG.2): Montare la flangia interna sul Quick-Chuck con le due viti in dotazione.
• Far scorrere il gruppo albero e flangia sull'albero motore CAT lasciando spazio libero alle viti del telaio e del motore. Avvitare la vite a brugola sulla parte piatta dell'albero motore finché non è ben serrata.
• ACH (FIG.3): Far scorrere il mozzo dell'ACH sull'albero motore del CAT. Posizionare l'hub in modo che vi sia uno spazio tra l'hub ACH e la custodia dell'unità di riavvolgimento. Avvitare la vite a brugola sulla parte piatta dell'albero motore finché non è ben serrata.
• Posizionare il CAT in posizione vicino alla fessura di uscita delle etichette della stampante
• ATTENZIONE: IL GATTO PESA OLTRE 10KG, QUINDI SCEGLIERE SOLO UNA SUPERFICIE ROBUSTA SU CUI POSARE L'UNITÀ.
• Verificare che l'interruttore “DIRECTION” sul pannello di controllo CAT-3 sia in posizione “OFF”.
• Collegare l'alimentatore a una presa di corrente adatta e collegare il CAT che è ora pronto per l'uso.

UTILIZZO DELL'ACH (FIG.3)
• Allentare le tre leve di bloccaggio (A) sul retro della Piastra Flangia ACH (B)
• Afferrare la Piastra Flangia anteriore (C) con una mano e la Piastra Flangia posteriore (B) con la Altro.
• Ruotare le piastre in direzioni opposte fino a quando i tre Core Fingers (D) si spostano al centro dell'ACH l'uno accanto all'altro.
• Far scivolare un'anima di cartone vuota solo parzialmente sopra i Finger (D) lasciando circa 50 mm tra la flangia e l'anima
• Ora ruotare le piastre Flangia in direzioni opposte per espandere i Finger contro l'interno dell'anima di cartone. Mentre tieni le flange in modo che le dita siano contro l'interno del nucleo, ruota una delle leve di bloccaggio in senso orario finché non è fissata. NON STRINGERE OLTRE.
• Spostare le altre due (2) leve di bloccaggio in posizione LOCK. NON STRINGERE OLTRE.
• Ora fai scorrere l'anima fino in fondo contro la flangia interna. Se l'anima è troppo tesa, allentare le leve di blocco e riprovare a far scorrere l'anima un po' più avanti sulle dita per ottenere una minore tensione.

RIAVVOLGIMENTO SU UN'ANIMA DI CARTONE
• Posizionare l'interruttore “DIRECTION” sul pannello di controllo CAT-3 nella posizione centrale “OFF”.
• Far scorrere un'anima dell'etichetta vuota sul Quick-Chuck o sulle alette sull'albero finché l'anima non è contro la piastra flangiata interna. Sul Quick-Chuck, serrare la manopola di bloccaggio
• Se lo si desidera, far scorrere la piastra flangiata esterna dell'etichetta (con pistoncino a sfera nel mozzo) sull'albero e contro il nucleo dell'etichetta.
• Alimentare il nastro di etichette dalla stampante e fissarlo all'anima del rullo di avvolgimento con del nastro. Ruotare il rullo di tensione di un paio di giri.
• Posizionare l'interruttore CAT-3 "TORQUE RANGE" nella posizione "NORMAL" / ("REWIND"). NOTA: Quando l'interruttore "TORQUE RANGE" è in posizione "HIGH (SLIT)", il CAT-3 sviluppa una coppia maggiore. Utilizzare la posizione “HIGH (SLIT)” per il taglio di etichette o il riavvolgi-

mento di rotoli di grande diametro.
• Ruotare la manopola di controllo “TORQUE” nella posizione minima (completamente in senso antiorario).
• Posizionare l'interruttore “DIRECTION” CAT-3 nella posizione desiderata per l'esecuzione a sinistra oa destra.
• Avviare la stampante e regolare la manopola di controllo “TORQUE” per la tensione di avvolgimento desiderata.
• Utilizzare l'impostazione “TORQUE” minima necessaria per riavvolgere correttamente le etichette. Una coppia eccessiva potrebbe tirare le etichette con troppa forza e causare la perdita della registrazione della stampante.

CONTROLLO DI HALT ESTERNO (FIG.4):
• Un jack di controllo di Halt esterno sul CAT-3 è per l'uso con dispositivi esterni in grado di fornire un comando di arresto a circuito aperto. Per l'uso è necessario un cavo di controllo da 3,5 mm (non incluso).
• Con il pin 2 e il pin 3 del circuito di controllo dell'arresto esterno chiusi (collegati insieme utilizzando una spina a doppio circuito da 3,5 mm), il CAT-3 funzionerà. Quando il circuito esterno è aperto, il CAT-3 si fermerà.
• Spina stereo “EXTERNAL HALT CONTROL” da 3,5 mm (spina a doppio circuito)
• Contatto CHIUSO=RUN
• Contatto APERTO=HALT
• Pin 1 - Nessuna connessione (NON UTILIZZATO)
• Pin 2 - Contatto normalmente chiuso (NC)
• Pin 3 - Normalmente Ritorno contatto chiuso (NC).

زميل معدات استخدام عند للسلامة إرشادات التالية المعلومات توفر .الأولى الأولويتان هي السلامة ، LABELMATE في الملصقات.

يجب أن يكون جميع الموظفين الذين يقومون بتشغيل وصيانة معدات Labelmate على دراية بتشغيلها ويجب تدريبهم وتوجيههم بشكل شامل بشأن السلامة.
يمكن منع معظم الحوادث من خلال الوعي بالسلامة.
تم بذل كل جهد لهندسة السلامة في تصميم معدات Label-mate وفقًا للمعايير التي حددتها ANSI وغيرها من المعايير التي تنطبق عند الضرورة. مناطق الخطر المحتمل محمية بالملصقات السلامة أو / و أيًا كان ميكانيكيًا أو / و الإرشادية مرئية للمشغل وتقع بالقرب من أي خطر محتمل.

التدريب والتوجيه

تقع على عاتق العميل مسؤولية ضمان مشاركة جميع الأفراد الذين يُتوقع منهم تشغيل المعدات أو صيانتها في جلسات التدريب والتعليم ويصبحون مشغلين مدربين. يجب تدريب جميع العاملين الذين يقومون بتشغيل هذه المعدات أو فحصها أو صيانتها أو تنظيفها بشكل صحيح على السلامة الميكانيكية. قبل تشغيل هذا الجهاز ، اقرأ التعليمات التشغيل في الدليل

السلامة العامة

تأكد من إيقاف تشغيل جميع مصادر الطاقة عندما لا يكون الجهاز قيد الاستخدام. وهذا يشمل الطاقة الكهربائية.
اقرأ الدليل لمعرفة أي تعليمات تشغيلية خاصة لكل قطعة من المعدات. يتم تضمين دليل منتج Labelmate في عبوة المنتج ويمكن العثور عليه على موقع الويب www.labelmate.com
تعرف على كيفية عمل المعدات وفهم عمليات التشغيل.
تعرف على كيفية إغلاق الجهاز.
فهم ملصقات سلامة المعدات
قم بارتداء معدات الحماية الشخصية المناسبة للمهمة المراد القيام بها (مثال: حماية العين ، والقفازات ، وأحذية الأمان ، وما إلى ذلك) تأكد من عدم وقوع أي شيء ترتديه في الماكينة.
عند العمل على جميع المعدات أو حولها ، تجنب ارتداء الملابس الفضفاضة أو المجوهرات أو الشعر الطويل غير المقيد أو أي أربطة عنق فضفاضة أو أحزمة أو أوشحة أو أشياء قد تعلق في الأجزاء المتحركة. احفظ جميع الأطراف بعيدًا عن الأجزاء المتحركة. يمكن أن يتسبب التشابك في الوفاة أو الإصابة الشديدة.
بالنسبة للمعدات الجديدة ، تحقق من جهد المصنع بالجهد المحدد في الجهاز. المواصفات الكهربائية لـ تتم طباعة جهازك على علامة الرقم التسلسلي للجهاز.
مطلوب وعاء كهربائي مؤرض بشكل صحيح للتشغيل الآمن بغض النظر عن متطلبات الجهد.
استخدم المعدات للغرض المقصود فقط.
حافظ على منطقة التشغيل خالية من العوائق التي قد تتسبب في تعثر الشخص أو سقوطه باتجاه آلة التشغيل.
احتفظ بأصابعك أو يديك أو أي جزء من الجسم بعيدًا عن الجهاز وبعيدًا عن الأجزاء المتحركة عندما تكون الآلة التشغيل.
يمكن أن تكون أي آلة بها أجزاء متحركة و / أو مكونات ميكانيكية خطرة بغض النظر عن عدد ميزات الأمان التي تحتوي عليها. البقاء متيقظًا وفكر بوضوح أثناء تشغيل الجهاز أو صيانته. كن على دراية بالعمليات والموظفين في محيطك. كن منتبهًا لأضواء المؤشر و / أو شاشات واجهة المشغل المعروضة على الجهاز وتعرف على كيفية الاستجابة.
أي عاطفي أو مضطرب أو مرهق إذا كنت لا تشغل الآلات تحت تأثير المخدرات أو الكحول.
تعرف على مكان وجود محطة سلامة الإسعافات الأولية. الأجزاء المتنوبة والمتحركة أمر خطير. ابتعد عن منطقة التشغيل. لا تضع أبدًا أي جسم غريب في منطقة التشغيل.
استخدام وسائل رفع ونقل مناسبة للمعدات الثقيلة. يمكن أن تكون بعض أنواع المعدات ثقيلة للغاية. يجب استخدام جهاز رفع مناسب.

ترجمة التعليمات الأصلية

LABELMATE "CAT" (عزم ثابت قابل للضبط ™) جعل أجهزة إعادة اللف الهادئة والسهلة الاستخدام هذه هي المعيار الصناعي. مع مختلف الأحجام الأساسية، وعرض الملصقات، وأقطار البكرات والخيارات للاختيار من بينها، لا يأتي أي لف لف لتناسب كل حاجة، وظيفة قد تكون لديك.

المميزات • إعدادات عزم الدوران / السرعة والاتجاه عبر لوحة التحكم • CAT-3 مع بناء مخصص للخدمة الشاقة ومحرك صامت. الأعلى. السرعة: 125 سم / ثانية في بداية أساسية 76 مم • معيار CAT-3 به حامل أساسي على شكل ريشة (الشكل 1) • يستخدم CAT-3-ACH (الشكل 3) قاعدة قابلة للتعديل حامل من قدر قصي أقصى تحقيق متنوعة، لتناسب احتياجات أحجام أساسية يتيح استخدام المرونة • يشتمل CAT-3-CHUCK (الشكل 2) على ظرف قلب سريع الإغلاق "Quick-Chuck" يسمح بأسرع تحميل وتفريغ للنوى وبكرات الملصقات • CHUCK / STANDARD / 10-INCHES تأتي بشكل قياسي لاستخدام النوى في 76 مم. عند الطلب متوفرة في 38/40/44/50/70/100 مم.

المحتوى العام للتغليف • دليل المستخدم (هذا المستند) • وحدة إعادة الملصقات • وحدة إمداد القاعدة • LABELMATE ™ Quick-Chuck "ظرف أساسي سريع الغلق أو عمود قياسي مع ثلاث (3) أدوات مدعمة مثبتة، أو ، زرار الطرازات 10- بوصة عمود مع ست (6) أدوات مدعمة مثبتة، أو ، ACH: حامل أساسي قابل للتعديل – جذوع مدعمة مثبتة، ال ، شيء لـ الحاوية بالاستيكاني 300 مم (واحد قطع لمرافقة الوحدة) • احتفظ بحاوية الشحن والتعبئة للتخزين والنقل.

عام • موزع القاعدة: 100-240 فولت تيار متردد- 50 هرتز. ، الإخراج 15 فولت تيار مستمر- 4.33 أمبير

• ضمان محدود لمدة سنتين وسنة واحدة على مصدر القاعدة

• الوزن: 9.6 كجم إلى 11.1 كجم حسب التكوين

البدء

الخطوة 1: تثبيت عمود الالتقاط

قياسي ، 1 بوصة و 10 بوصات (الشكل 1): حرك لوحة الحافة على الطرف المجوف من عمود الترجيع. للحصول على أقصى عرض ، يجب أن يكون وجه الحافة متدفقًا مع نهاية العمود. أحكم ربط البرغي في المحور. • CHUCK (الشكل 2): قم بتركيب الحافة الداخلية على Quick-Chuck باستخدام اثنين من البراغي المرفقة. • حرك مجموعة العمود والشفة على عمود محرك CAT للسماح بخلوص الهيكل وبراغي المحرك. أحكم ربط برغي Allen على الجزء المسطح من عمود المحرك حتى يتم إحكام ربطه. • ACH (الشكل 3): قم بتمرير محور ACH فوق عمود المحرك الخاص بـ CAT. ضع لوحة محرك الوصل بحيث توجد فجوة بين لوحة ACH والحافة الداخلية للترجيع. أحكم ربط برغي Allen على الجزء المسطح من عمود المحرك حتى يتم إحكام ربطه. • ضع القطع في مكانه بالقرب من 10 عن الطرف المجوف في الطابعة • تنبيه: يزيد وزن القطع في فتحة خروج الملصق، لذا اختر قطعًا أخف وزنًا. • تحقق من أن "DIRECTION" في لوحة التحكم CAT-3 في وضع "إيقاف التشغيل". • قم بتوصيل مصدر القاعدة بمأخذ طاقة مناسب وقم بتوصيل CAT الذي أصبح جاهزًا الآن للاستخدام.

(A) استخدام ACH (الشكل 3) • قم بفك أذرع القفل الثلاثة (B) • أمسك الموجودة على الجزء الخلفي من لوحة شفة ACH (B) لوحة الحافة الأمامية (C) بيد واحدة ولوحة الحافة الخلفية (B) باستخدام آخر. • قم بتدوير اللوحات في اتجاهين متعاكسين حتى تتحرك الأعباء الأساسية الثلاثة (D) إلى مركز ACH أيًا من القوة المقوى جزئيًا بجانب بعضها البعض. • حرك قبضة الأعباء (D) واترك حوالي 50 مم بين الحافة والبلل. قطع فوق الأعباء (D) بين مم تمسك بالشفاه بحيث تكون الأعباء مقابل الجزء الداخلي من القبل ، قم بتدوير أحد أذرع القفل في اتجاه عقارب الساعة حتى يتم إصلاحه. ال تشدد أكثر من اللازم. • حرك ذراعي القفل الأخريين (2) إلى وضع LOCK. ال تشدد أكثر من اللازم. • الآن حرك القبل على طول الطريق لأعلى مقابل الحافة الداخلية. إذا كان القبل محكمًا ، أدخل مفك براغي القفل وحاول مرة أخرى إذا كان القبل قليلًا فوق الأعباء لتقليل إحكام الغلق.

REWIND ON A CARBOARD CORE • ضع مفتاح "DIRECTION" في وضع "OFF" الأول. • حرك قبل على لوحة التحكم CAT-3 على العمود حتى Vanes أو Quick-Chuck فوق الفراغ المقابل للملصق. في Quick-Chuck يصبح القبل مقابل لوحة الحافة الداخلية. • إذا رغبت في ذلك ، حرك الملصق الخارجي ، شد مقبض القفل • قم بتغذية شبكة الملصق من الطابعة وقم بتثبيتها في قبل بكرة السحب بشريط. قم بتدوير بكرة السحب عدة مرات. • ضع مفتاح CAT-3 "TORQUE RANGE" في الوضع "NORMAL" / ("REWIND"). ملاحظة: عندما يكون مفتاح "TORQUE RANGE" في وضع "HIGH (SLIT)" ، يوطي CAT-3 عزم الملصقات "HIGH (SLIT)" لتقطيع الملصقات على أذرع. استخدم الوضع "HIGH (SLIT)" أو إعادة لف الأسطوانات ذات القطر الكبير. • أدر مفتاح التحكم "TORQUE" إلى أدنى وضع (عكس اتجاه عقارب الساعة تمامًا). • ضع مفتاح CAT-3 "DIRECTION" في الموضع المطلوب للتشغيل أو أيًا يمينًا. • ابدأ الطابعة واضبط مفتاح التحكم "TORQUE" لشد السحب المطلوب. • استخدم الحد الأدنى من إعدادات "TORQUE" اللازمة لإرجاع الملصقات بشكل صحيح. قد يؤدي عزم الدوران المفرط إلى شد الملصقات بشدة مما يؤدي إلى فقدان الطابعة للتسجيل.

EXTERNAL HALT CONTROL (الشكل 4): • يتم استخدام مقبس الخارجي في CAT-3 مع الأجهزة الخارجية القادرة على Halt Control توفير أمر إيقاف الدائرة المفتوحة. كابل تحكم مقاس 3.5 مم (جرد مدمج) باستخدام قابس مع إغلاق Pin 2 و Pin 3 في دائرة الخارجية (متصلان معًا باستخدام قابس التحكم في التوقف الخارجي) • قابس مزدوج مقاس 3.5 مم ، سيعمل CAT-3. عند فتح الدائرة الخارجية ، سيتوقف CAT-3. • 3.5 مم "EXTERNAL HALT CONTROL" (قابس استريو) • جهة الاتصال مغلقة = RUN • جهة الاتصال مفتوحة = HALT • 1 - الاتصال الوحيد - 1 سوبر • 2 - جهة الاتصال مغلقة عادةً (NC) • 3 - سوبر (غير مستخدم) • سوبر جهة الاتصال المغلقة (NC) بشكل طبيعي.

BULGARIAN

В ЕТИКЕТА БЕЗОПАСНОСТТА Е НАШИЯТ ПРИОРИТЕТ НОМЕР ЕДНО. СЛЕДВАЩАТА ИНФОРМАЦИЯ ПРЕДОСТАВЯ НАСОКИ ЗА БЕЗОПАСНОСТ ПРИ ИЗПОЛЗВАНЕ НА ОБОРУДВАНЕ ЗА ЕТИКЕТИ.

Всяка машина може да стане опасна за персонала при неправилна експлоатация или лоша поддръжка. Всички служители, които експлоатират и поддържат оборудването на Labelmate, трябва да са запознати с работата му и да бъдат добре обучени и инструктирани за безопасността. Повечето инциденти могат да бъдат предотвратени чрез информираност за безопасността.

Полагат се всички усилия за проектиране на безопасността при проектирането на оборудването Labelmate в съответствие със стандартите, определени от ANSI и други, които се прилагат при необходимост. Зоните с потенциална опасност са механично и / или електрически защитени. Етикетите за безопасност и табелките с инструкции са видими за оператора и се намират близо до всяка потенциална опасност.

ОБУЧЕНИЕ И ИНСТРУКЦИИ

Отговорност на клиента е да гарантира, че целият персонал, от когото се очаква да работи или поддържа оборудването, ще участва в сесии за обучение и обучение и ще стане обучен оператор. Целият персонал, който експлоатира, инспектира, обслужва или почиства това оборудване, трябва да бъде подходящо обучен за работа и безопасност на машината. ПРЕДИ да работите с това оборудване, прочетете инструкциите за експлоатация в ръководството.

ОБЩА БЕЗОПАСНОСТ

Уверете се, че всички източници на захранване са изключени, когато машината не се използва. Това включва електрическа мощност. Прочетете ръководството за специални инструкции за експлоатация на всяко оборудване. Ръководството за продукта Labelmate е включено в опаковката на продукта и може да бъде намерено на уебсайта www.labelmate.com Знаете как функционира оборудването и разбирате операционните процеси. Знаете как да изключите оборудването.

Разберете етикетите за безопасност на оборудването Носете подходящите лични предпазни средства за работата, която ще се изпълнява (ПРИМЕР: предпазни очила, ръкавици, предпазни обувки и др.). Уверете се, че нищо, което носите, не може да попадне в машината. Когато работите върху или около цялото оборудване, избягвайте да носите широки дрехи, бижута, неограничена дълга коса или каквито и да било свободни вратовръзки, колани, шалове или предмети, които могат да бъдат уловени в движещи се части. Дръжте всички крайници далеч от движещи се части. Заплитането може да причини смърт или тежки наранявания. За ново оборудване проверете напрежението на инсталацията с напрежението, посочено на машината. Електрически спецификации за вашата машина се отпечатва върху етикета със серийния номер на машината. Изисква се правилно заземен електрически съд за безопасна работа, независимо от изискванията за напрежение.

Използвайте оборудването само по предназначение. Пазете работната зона без препятствия, които могат да накарат човек да се препъне или да падне към работеща машина. Пазете пръстите, ръцете или която и да е част от тялото извън машината и далеч от движещи се части, когато машината еработещ.

Всяка машина с движещи се части и / или електрически компоненти може да бъде потенциално опасна, независимо колко функции за безопасност съдържа. Бъдете нащрек и мислете ясно, докато работите или обслужвате оборудването. Бъдете наясно с операциите и персонала във вашето обкръжение. Бъдете внимателни към светлинните индикатори и / или екраните на операторския интерфейс, показани на машината, и знайте как да реагирате.

Не работете с машини, ако сте уморени, емоционално разстроени или под въздействието на наркотици или алкохол. Знайте къде се намира СТАНЦИЯТА ЗА ПЪРВА ПОМОЩ. Въртящите се и движещи се части са опасни. Пазете се от работната зона. Никога не поставяйте чужди предмети в зоната на работа. Използвайте подходящи повдигащи и транспортни устройства за тежко оборудване. Някои видове оборудване могат да бъдат изключително тежки. Трябва да се използва подходящо повдигащо устройство.

Превод на оригиналните инструкции

LABELMATE “CAT” (Constant Adjustable Torque™) направи тези тихи, лесни за използване пренавиващи устройства индустриален стандарт. С различни размери на сърцевината, ширини на етикета, диаметри на ролките и опции, от които да избирате, има устройство за пренавиване, което да отговаря на всяка работа, която може да имате.

ХАРАКТЕРИСТИКИ
• Настройки за въртящ момент/скорост и посока чрез контролния панел
• CAT-3 с персонализирана конструкция за тежък и безшумен двигател. Макс. Скорост: 125 CM/SEC в началото на 76-милиметрова ролка на сърцевината
• CAT-3-Standard има държач за сърцевина в стил лопатка (ФИГ.1)
• CAT-3-ACH (ФИГ.3) използва регулируема сърцевина държач, позволяващ използването на различни размери на сърцевината, за максимална гъвкавост
• CAT-3-CHUCK (ФИГ.2) включва бързозаключващ се патронник „Quick-Chuck“, позволяващ най-бързото зареждане и разтоварване на сърцевини и ролки с етикети
• CHUCK Моделите /STANDARD/10-INCHES са стандартни за използване на ядра от 76 мм. По заявка се предлага в 38/40/44/50/70/100 мм.

ОБЩО СЪДЪРЖАНИЕ НА ОПАКОВКАТА
• Ръководство на потребителя (този документ)
• Устройство за пренавиване на етикети
• Модул за захранване
• LABELMATE “Quick-Chuck” ™ Бързо заключващ се патронник или стандартен вал с инсталирани три (3) метални лопатки или Модел-10- ИНЧИ Вал с инсталирани шест (6) метални лопатки или Модел – ACH: Регулируем държач на сърцевината
• Две 300 мм пластмасови фланцеви пластини (една само за QC, нито една за ACH)
• Запазете транспортния контейнер и опаковката за съхранение и транспорт.

ОБЩИ
• Захранване: 100-240VAC- 50Hz., Изход 15VDC- 4.33A
• Ограничена гаранция от 2 години, 1 година за захранването
• Тегло: 9,6 KG до 11,1 KG в зависимост от конфигурацията

Приготвяме се да започнем
СТЪПКА 1: ИНСТАЛИРАЙТЕ НАБОРНИЯ ВАЛ СТАНДАРТНИ, 1-ИНЧИ И 10-ИНЧИ (ФИГ.1):
Плъзнете фланечната плоча върху кухия край на вала за пренавиване. За максимална ширина, лицето на фланеца трябва да е наравно с края на вала. Затегнете винта в главината.
• Патронник (ФИГ.2): Монтирайте вътрешния фланец към Quick-Chuck с два предоставени винта.
• Плъзнете модула на вала и фланеца върху вала на двигателя CAT, позволявайки свободно пространство до шасито и винтовете на двигателя. Затегнете шестигранния винт върху плоската част на вала на двигателя, докато стегне.
• ACH (ФИГ.3): Плъзнете главината на ACH върху вала на двигателя на CAT. Позиционирайте главината така, че да има празнина между ACH главината и кутията на задвижващия блок за пренавиване. Затегнете шестигранния винт върху плоската част на вала на двигателя, докато стегне.
• Поставете CAT на място близо до изходния слот за етикети на принтера
• ВНИМАНИЕ: CAT- ТЕЖИ НАД 10 KG, ЗАТОЧЕ ИЗБЕРЕТЕ САМО РАБОТА ПОВЪРХНОСТ, ВЪРХУ КОЯТО ДА НАСТРОИТЕ УСТРОЙСТВОТО.
• Уверете се, че превключвателят “DIRECTION” на контролния панел CAT-3 е в положение “OFF”.
• Включете захранването в подходящ електрически контакт и свържете CAT, който вече е готов за употреба.

ИЗПОЛЗВАНЕ НА ACH (ФИГ.3)
• Разхлабете трите (A) заключващи лоста на гърба на фланечната плоча ACH (B)
• Хванете предната фланечна плоча (C) с една ръка и задната фланечна плоча (B) с други.
• Завъртете плочите в противоположни посоки, докато трите основни пръста (D) се преместят в центъра на ACH един до друг.
• Плъзнете празна картонена сърцевина само наполовина върху пръстите (D) оставете около 50 мм между фланеца и сърцевината
• Сега завъртете фланцевите плочи в противоположни посоки, за да разширите пръстите срещу вътрешната страна на картонената сърцевина. Докато държите фланците така, че пръстите да са срещу вътрешната страна на сърцевината, завъртете един от заключващите лостове по посока на часовниковата стрелка, докато се фиксира. НЕ ЗАТЕГНЕТЕ ПРЕКАЛЕНО.
• Преместете другите два (2) заключващи лоста в позиция LOCK. НЕ ЗАТЕГНЕТЕ ПРЕКАЛЕНО.
• Сега плъзнете сърцевината докрай нагоре срещу вътрешния фланец. Ако сърцевината е твърде стегната, разхлабете заключващите лостове и опитайте отново да плъзнете сърцевината малко по-напред над пръстите, за да постигнете по-малко стегнатост.

НАВИВАНЕ НАЗАД ВЪРХУ КАРТОННА СЪРЦА
• Поставете превключвателя “DIRECTION” на контролния панел CAT-3 в централна позиция “OFF”.
• Плъзнете празна сърцевина за етикети върху Quick-Chuck или лопатки на вала, докато сърцевината е

срещу вътрешната фланечна плоча. На Quick-Chuck, затегнете копчето за заключване
• Ако желаете, плъзнете фланевата плоча с външния етикет (със сферично бутало в главината) върху вала и нагоре срещу сърцевината на етикета.
• Захранете лентата за етикети от принтера и я закрепете към сърцевината на поемащата ролка с лента. Завъртете поемащата макара няколко завъртания.
• Поставете превключвателя CAT-3 “TORQUE RANGE” в положение “NORMAL” / (“REWIND”). ЗАБЕЛЕЖКА: Когато превключвателят “TORQUE RANGE” е в позиция “HIGH (SLIT)”, CAT-3 развива по-висок въртящ момент. Използвайте позицията „ВИСОКА (ПРЯЦА)“ за рязане на етикети или пренавиване на ролки с голям диаметър.
• Завъртете копчето за управление “TORQUE” в минимална позиция (напълно обратно на часовниковата стрелка).
• Поставете превключвателя CAT-3 “DIRECTION” в позицията, която желаете да работи наляво или надясно.
• Стартирайте принтера и регулирайте копчето за управление “TORQUE” за желаното напрежение на поемане.
• Използвайте минималната настройка на “TORQUE”, необходима за правилното навиване на етикети. Прекомерният въртящ момент може да издърпа етикетите твърде силно и да накара принтера да загуби регистрация.

ВЪНШЕН КОНТРОЛ НА СПРАНЕ (ФИГ.4) :
• Жак за външен контрол на спиране на CAT-3 е за използване с външни устройства, способни да предоставят команда за спиране на отворена верига. За употреба е необходим 3,5 мм кабел за управление (не е включен).
• При затворен щифт 2 и щифт 3 на веригата за управление на външното спиране (свързани заедно с помощта на 3,5 мм щепсел с двойна верига), CAT-3 ще работи. Когато външната верига се отвори, CAT-3 ще спре.
• 3,5 мм стерео щепсел “EXTERNAL HALT CONTROL” (щепсел с двойна верига)
• Контакт ЗАТВОРЕНО=РАБОТА • Контакт ОТВОРЕНО=СПОР
• Пин 1 - Няма връзка (НЕ ИЗПОЛЗВАНО)
• Пин 2 - Нормално затворен (NC) контакт
• Пин 3 - Нормално Връщане на затворен (NC) контакт.

SIGURNOST JE KOD NAS NA PRVOM MJESTU. SLJEDEĆE INFORMACIJE PRUŽAJU SMJERNICE ZA SIGURNAN RAD S OPREMOM ZA RUKOVANJE ETIKETAMA.

Bilo koji uređaj može postati opasan za operatera, ako se njime ne rukuje pravilno ili ga se loše održava.

Svi zaposlenici koji koriste i održavaju Labelmate opremu trebaju biti upoznati s načinom njenog rada i biti obučeni za rad na siguran način. Većina nesreća može se spriječiti kroz svjesnost o sigurnosti.
Prilikom dizajna Labelmate opreme uloženi su svi napori u sigurnu izvedbu prema standardima utvrđenim od strane ANSI-a i drugih organizacija, a koji se primjenjuju prema potrebi. Područja potencijalne opasnosti su mehanički i/ili električki zaštićena. Sigurnosne naljepnice i naljepnice s uputama vidljive su operateru i nalaze se u blizini bilo koje potencijalne opasnosti.

OBUKA I UPUTE

Odgovornost je kupca osigurati da svo osoblje od kojeg se očekuje da upravlja ili održava opremu sudjeluje u obukama i podukama te tako postane osposobljeno za rukovanje. Svo osoblje koje rukuje, pregledava, servisira ili čisti opremu mora biti pravilno obučeno za rad na siguran način. PRIJE rada s opremom pročitajte upute za uporabu u priručniku.

OPĆA SIGURNOST

Obavezno isključite sve izvore napajanja kad se uređaj ne koristi. To uključuje električnu energiju.
Pročitajte posebne upute za uporabu pojedinog dijela opreme u priručniku. Priručnik za proizvode Labelmate nalazi se u transportnoj ambalaži i može se naći na web stranici www.labelmate.com. Potrebno je znati kako oprema funkcionira i razumjeti operativne procese.

Potrebno je znati kako isključiti opremu. Potrebno je razumijevanje značenja sigurnosnih naljepnica na opremi. Nosite odgovarajuću osobnu zaštitnu opremu prema poslu koji se izvodi (npr. zaštita za oči, rukavice, zaštitna obuća itd.). Pazite da se ništa što imate na sebi ne može biti zahvaćeno pokretnim dijelovima opreme.
Kada radite na ili oko opreme izbjegavajte nošenje široke odjeće ili nakita. Povežite dugu kosu i izbjegavajte korištenje kravata, remena, šalova ili predmeta koji se mogu uhvatiti u pokretnim dijelovima. Držite sve ekstremitete podalje od pokretnih dijelova. Zaplitanje može prouzročiti smrt ili teške ozljede.

Za novu opremu provjerite je li napon postrojenja identičan naponu navedenom na uređaju. Električne specifikacije za uređaj su otisnute na oznaci sa serijskim brojem. Za siguran rad bez obzira na napon napajanja potrebna je pravilno uzemljena električna utičnica. Opremu koristite samo za ono za što je namijenjena. Osigurajte radnu zonu bez prepreka koje bi mogle dovesti do toga da se osoba spotakne ili padne na stroj koji radi. Držite prste, ruke ili bilo koji dio tijela izvan stroja i podalje od pokretnih dijelova kada je stroj operativan. Bilo koji stroj s pokretnim dijelovima i/ili električnim komponentama može biti potencijalno opasan bez obzira na to koliko sigurnosnih mehanizama sadrži. Budite oprezni i jasno razmišljajte dok rukujete ili servisirate opremu. Budite svjesni aktivnosti i osoblja u vašoj okolini. Pazite na svjetlosne dojave uređaja i/ili na poruke na zaslonima korisničkih sučelja te znajte kako na njih reagirati.
Ne radite sa strojevima ako ste umorni, emocionalno uznemireni ili ste pod utjecajem droga ili alkohola.
Znajte gdje se nalazi najbliži ormarić s materijalom za PRVU POMOĆ. Rotirajući i pokretni dijelovi su opasni. Držite se podalje od operativnog područja. Nikada ne stavljajte strane predmete u područje rada.
Za podizanje i transport teške opreme koristite odgovarajuće uređaje. Neki komadi opreme mogu biti izuzetno teški. U tom slučaju reba koristiti odgovarajući uređaj za podizanje ili transport.

Prijevod originalnih uputa

LABELMATE “CAT” (Constant Adjustable Torque™) učinio je ove tihe premotače jednostavne za korištenje industrijskim standardom. S različitim veličinama jezgre, širinama naljepnica, promjerima role i opcijama koje možete izabrati, postoji premotač koji odgovara svakom poslu koji imate.

ZNAČAJKE
• Postavke za okretni moment/brzinu i smjer putem upravljačke ploče
• CAT-3 s posebno izrađenim teškim i tihim motorom. Maks. Brzina: 125 CM/SEC na početku valjanja jezgre od 76 mm
• CAT-3-Standard ima držač jezgre u obliku lopatice (Sl.1)
• CAT-3-ACH (Sl.3) koristi podesivu jezgru držač koji omogućuje korištenje različitih veličina jezgri, za maksimalnu fleksibilnost
• CAT-3-CHUCK (Sl. 2) uključuje brzo zaključavanje "Quick-Chuck" jezgre stezne glave koja omogućuje najbrži utovar i vađenje jezgri i valjaka naljepnica
• CHUCK /STANDARDNI/10-INCHES modeli standardno su za korištenje jezgri od 76 mm. Na zahtjev dostupan u 38/40/44/50/70/100 mm.

OPĆI SADRŽAJ PAKIRANJA
• Korisnički priručnik (ovaj dokument)
• Jedinica za premotavanje naljepnica
• Modul napajanja
• LABELMATE “Quick-Chuck” ™ Stezna glava s brzim zaključavanjem ili standardno vratilo s tri (3) metalne lopatice instalirane, ili Model-10- INCHES Osovina s instaliranim šest (6) metalnih lopatica ili Model –ACH: podesivi držač jezgre
• Dvije plastične prirubničke ploče od 300 mm (jedna samo za QC, nijedna za ACH)
• Zadržite transportni kontejner i ambalažu za skladištenje i transport.

OPĆENITO
• Napajanje: 100-240VAC- 50Hz., Izlaz 15VDC- 4.33A
• Ograničeno jamstvo od 2 godine, 1 godina na napajanje
• Težina: 9,6 KG do 11,1 KG ovisno o konfiguraciji

Početak rada
1. KORAK: UGRADITE NAZIVNO VRATILO STANDARDNI, 1-INČNI I 10-INČNI (SLIKA 1):
Gurnite prirubnu ploču na šuplji kraj osovine za premotavanje. Za maksimalnu širinu, lice prirubnice treba biti u ravnini s krajem osovine. Zategnite vijak u čvorištu.
• ČINKA (SLIKA 2): Postavite unutarnju prirubnicu na brzu steznu glavu s dva priložena vijka.
• Gurnite sklop osovine i prirubnice na osovinu motora CAT dopuštajući slobodan prostor do šasije i vijaka motora. Zategnite imbus vijak na ravni dio osovine motora dok ne stegne.
• ACH (SLIKA 3): Povucite glavčinu ACH-a preko osovine motora CAT-a. Postavite glavčinu tako da postoji razmak između ACH glavčine i kućišta pogonske jedinice premotača. Zategnite imbus vijak na ravni dio osovine motora dok ne stegne.
• Postavite CAT na mjesto u blizini izlaznog utora za naljepnice pisača
• OPREZ: MAČKA TEŽA PREKO 10 KG, ZATO IZABERITE SAMO Čvrstu površinu NA KOJU DA POSTAVITE JEDINICU.
• Provjerite je li prekidač “DIRECTION” na CAT-3 upravljačkoj ploči u položaju “OFF”.
• Uključite napajanje u odgovarajuću utičnicu i spojite CAT koji je sada spreman za korištenje.

UPOTREBA ACH-a (Sl.3)
• Otpustite tri (A) poluge za zaključavanje na stražnjoj strani prirubničke ploče ACH (B)
• Uhvatite prednju prirubnu ploču (C) jednom rukom i stražnju prirubnu ploču (B) s drugo.
• Rotirajte ploče u suprotnim smjerovima dok se tri temeljna prsta (D) ne pomaknu u središte ACH-a jedan pored drugog.
• Gurnite praznu kartonsku jezgru samo djelomično preko prstiju (D) ostavite oko 50 mm između prirubnice i jezgre
• Sada zarotirajte ploče prirubnice u suprotnim smjerovima kako biste proširili prste prema unutarnjoj strani kartonske jezgre. Dok držite prirubnice tako da su prsti uz unutarnju stranu jezgre, zakrenite jednu od poluga za zaključavanje u smjeru kazaljke na satu dok se ne učvrsti. NEMOJTE PRETEŽNO.
• Pomaknite druge dvije (2) poluge za zaključavanje u položaj LOCK. NEMOJTE PRETEŽNO.
• Sada gurnite jezgru do kraja prema unutrašnjoj prirubnici. Ako je jezgra previše zategnuta, olabavite poluge za zaključavanje i pokušajte ponovno gurnuti jezgru malo dalje preko prstiju kako biste dobili manje zategnutosti.

PREMOTAJTE NA KARTONSKU JEZGRI
• Postavite prekidač “DIRECTION” na CAT-3 upravljačkoj ploči u središnji položaj “OFF”.
• Gurnite praznu jezgru naljepnice preko brze stezne glave ili lopatica na osovini dok jezgra ne bude na unutarnjoj ploči prirubnice. Na brzoj steznoj glavi, zategnite kvaku za zaključavanje
• Ako želite, gurnite vanjsku ploču prirubnice s naljepnicom (s kugličnim klipom u glavčini) na osovinu i prema jezgri naljepnice.
• Uvucite traku naljepnica iz pisača i pričvrstite je trakom na jezgru namotaja. Rotirajte namotaj za nekoliko okretaja.
• Postavite prekidač CAT-3 "RASPONA ZAKRETNOG MOMENTA" u položaj "NORMALNO" / ("REWIND"). NAPOMENA: Kada je prekidač “TORQUE RANGE” u položaju “HIGH (SLIT)”, CAT-3 razvija veći zakretni moment. Upotrijebite položaj “HIGH (SLIT)” za rezanje naljepnica ili premotavanje rola velikog promjera.
• Okrenite kontrolnu tipku "TORQUE" u minimalni položaj (potpuno u smjeru suprotnom od kazaljke na satu).

• Postavite prekidač CAT-3 “DIRECTION” u položaj koji želite da radi lijevo ili desno.
• Pokrenite pisač i podesite kontrolnu tipku “TORQUE” za željenu napetost namotavanja.
• Koristite minimalnu postavku "TORQUE" potrebnu za pravilno premotavanje naljepnica. Prekomjerni zakretni moment mogao bi previše povući naljepnice i uzrokovati da pisač izgubi registraciju.

VANJSKA KONTROLA ZAUSTAVLJANJA (SLIKA 4) : • Utičnica za vanjsku kontrolu zaustavljanja na CAT-3 služi za korištenje s vanjskim uređajima koji mogu dati naredbu za zaustavljanje otvorenog kruga. Za korištenje je neophodan kontrolni kabel od 3,5 mm (nije uključen).
• Kada su pin 2 i pin 3 kruga vanjske kontrole zaustavljanja zatvoreni (povezani zajedno pomoću utikača s dvostrukim krugom od 3,5 mm), CAT-3 će raditi. Kada se vanjski krug otvori, CAT-3 će se zaustaviti.
• 3,5 mm “EXTERNAL HALT CONTROL” Stereo utikač (dvostruki utikač)
• Kontakt ZATVORENO=RUN • Kontakt OPEN=HALT
• Pin 1 - Nema veze (NE KORISTI)
• Pin 2 - Normalno zatvoren (NC) kontakt
• Pin 3 - Normalno Povrat zatvorenog (NC) kontakta.

U LABELMATE JE BEZPEČNOST NAŠÍ PRIORITOU ČÍSLO JEDNA. NÁSLEDUJÍCÍ INFORMACE POSKYTUJÍ POKYNY PRO BEZPEČNOST PŘI POUŽÍVÁNÍ ZAŘÍZENÍ LABELMATE.

Při nesprávném provozu nebo špatné údržbě se může každý stroj stát nebezpečným pro personál. Všichni zaměstnanci obsluhující a udržující zařízení Labelmate by měli být obeznámeni s jeho provozem a měli by být důkladně proškoleni a poučeni o bezpečnosti. Většině nehod lze předcházet prostřednictvím povědomí o bezpečnosti. Bylo vyvinuto veškeré úsilí k zavedení bezpečnosti do návrhu zařízení Labelmate podle norem stanovených ANSI a dalšími, které se podle potřeby používají. Místa s potenciálním nebezpečím jsou chráněna mechanicky a / nebo elektricky. Bezpečnostní štítky a štítky s pokyny jsou viditelné pro obsluhu a jsou umístěny v blízkosti potenciálního nebezpečí.

ŠKOLENÍ A POKYNY

Je odpovědností zákazníka zajistit, aby se veškerý personál, od kterého se očekává, že bude zařízení obsluhovat nebo udržovat, zúčastnil školení a instruktáží a stal se proškoleným operátorem. Veškerý personál obsluhující, kontrolující, provádějící údržbu nebo čištění tohoto zařízení musí být řádně vyškolen v provozu a bezpečnosti stroje. PŘED uvedením tohoto zařízení do provozu si přečtěte provozní pokyny v příručce.

OBECNÁ BEZPEČNOST

Pokud stroj nepoužíváte, ujistěte se, že jsou vypnuty všechny zdroje napájení. To zahrnuje elektrickou energii. Přečtěte si v příručce veškeré speciální provozní pokyny pro každé zařízení. Příručka k produktu Labelmate je součástí balení produktu a je k dispozici na webových stránkách www.labelmate.com Zjistěte, jak zařízení funguje, a pochopte provozní procesy. Zjistěte, jak vypnout zařízení. Pochopte bezpečnostní štítky zařízení

Při provádění práce noste vhodné osobní ochranné prostředky (EX: ochrana očí, rukavice, bezpečnostní obuv atd.). Zajistěte, aby se na stroji nemohlo zachytit nic, co máte na sobě. Při práci na veškerém vybavení nebo v jeho okolí se vyvarujte volného oděvu, šperků, nevázaných dlouhých vlasů nebo volných kravat, opasků, šátků nebo předmětů, které by se mohly zachytit v pohyblivých částech. Udržujte všechny končetiny v dostatečné vzdálenosti od pohyblivých částí. Zapletení může způsobit smrt nebo vážné zranění. U nového zařízení zkontrolujte napětí zařízení s napětím uvedeným na stroji. Elektrické specifikace pro vaše zařízení je vytištěno na štítku se sériovým číslem zařízení. Je vyžadována řádně uzemněná elektrická zásuvka pro bezpečný provoz bez ohledu na požadavky na napětí.

Zařízení používejte pouze k určenému účelu. Udržujte provozní zónu bez překážek, které by mohly způsobit zakopnutí nebo spadnutí osoby k obsluhujícímu stroji. Pokud je stroj v provozu, udržujte prsty, ruce nebo jakoukoli část těla mimo stroj a v bezpečné vzdálenosti od pohyblivých částí provozní.

Jakýkoli stroj s pohyblivými částmi a / nebo elektrickými součástmi může být potenciálně nebezpečný bez ohledu na to, kolik bezpečnostních prvků obsahuje. Při provozu nebo údržbě zařízení buďte ostražití a myslete jasně. Buďte si vědomi provozu a personálu ve vašem okolí. Dávejte pozor na kontrolky a / nebo obrazovky rozhraní obsluhy zobrazené na stroji a vězte, jak reagovat. Neobsluhujte stroje, pokud jste unavení, emocionálně vyčerpaní nebo pod vlivem drog nebo alkoholu. Zjistěte, kde se nachází BEZPEČNOSTNÍ STANICE PRVNÍ POMOCI.

Rotující a pohyblivé části jsou nebezpečné. Udržujte mimo pracovní oblast. Do prostoru obsluhy nikdy nevkládejte žádné cizí předměty. U těžkých zařízení používejte vhodná zvedací a přepravní zařízení. Některé typy zařízení mohou být extrémně těžké. Mělo by být použito vhodné zvedací zařízení.

Překlad originálního návodu

LABELMATE „CAT“ (Constant Adjustable Torque™) učinil z těchto tichých, snadno použitelných navíječek průmyslový standard. S různými velikostmi jádra, šířkami štítků, průměry rolí a možnostmi, ze kterých si můžete vybrat, existuje navíječka, která se hodí pro každou vaši práci.

VLASTNOSTI
• Nastavení točivého momentu/rychlosti a směru pomocí ovládacího panelu
• CAT-3 se zakázkovou konstrukcí odolného a tichého motoru. Max. Rychlost: 125 CM/SEC na začátku role jádra 76 mm
• CAT-3-Standard má lopatkový držák jádra (OBR. 1)
• CAT-3-ACH (OBR. 3) využívá nastavitelné jádro držák umožňující použití různých velikostí jader pro maximální flexibilitu
• Sklíčidlo CAT-3-CHUCK (OBR. 2) obsahuje rychloupínací sklíčidlo „Quick-Chuck“, které umožňuje nejrychlejší nakládání a vyjímání jader a rolí etiket
• CHUCK /STANDARDNÍ/10PALCOVÉ modely se standardně dodávají pro použití jader o průměru 76 mm. Na vyžádání k dispozici v rozměrech 38/40/44/50/70/100 mm.

OBECNÝ OBSAH BALENÍ
• Uživatelská příručka (tento dokument)
• Jednotka navíjení štítků
• Modul napájecího zdroje
• Rychloupínací jádrové sklíčidlo LABELMATE „Quick-Chuck“ ™ nebo standardní hřídel se třemi (3) nainstalovanými kovovými lopatkami nebo Model-10- PALCE Hřídel se šesti (6) nainstalovanými kovovými lopatkami nebo Model –ACH: Nastavitelný držák jádra
• Dvě 300mm plastové přírubové desky (jedna pouze pro QC, žádná pro ACH) • Uschovejte si přepravní kontejner a obal pro skladování a přepravu.

OBECNĚ
• Napájení: 100-240VAC-50Hz., Výstup 15VDC-4,33A
• Omezená záruka 2 roky, 1 rok na napájecí zdroj
• Hmotnost: 9,6 KG až 11,1 KG v závislosti na konfiguraci

Začínáme
KROK 1: NAINSTALUJTE NABÍJECÍ HŘÍDEL STANDARDNÍ, 1-PALCOVÝ A 10-PALCOVÝ (OBR. 1): Nasuňte přírubovou desku na dutý konec navíjecí hřídele. Pro maximální šířku by čelo příruby mělo být v jedné rovině s koncem hřídele. Utáhněte šroub v náboji.
• SKLÍČIDLO (OBR. 2): Namontujte vnitřní přírubu na rychloupínač pomocí dvou dodaných šroubů.
• Nasuňte sestavu hřídele a příruby na hřídel motoru CAT tak, aby byla mezera pro šasi a šrouby motoru. Utáhněte imbusový šroub na ploché části hřídele motoru, dokud nebude pevně utažen.
• ACH (OBR. 3): Nasuňte náboj ACH přes hřídel motoru CAT. Umístěte náboj tak, aby mezi nábojem ACH a pouzdrem pohonné jednotky navíječe byla mezera. Utáhněte imbusový šroub na ploché části hřídele motoru, dokud nebude pevně utažen.
• Umístěte CAT na místo poblíž výstupního otvoru pro štítky na tiskárně • UPOZORNĚNÍ: KOČKA VÁŽÍ PŘES 10 KG, PROTO SI VYBERTE POUZE PEVNÝ POVRCH, NA KTERÝ BUDETE JEDNOTKU NASTAVIT.
• Zkontrolujte, zda je přepínač „DIRECTION“ na ovládacím panelu CAT-3 v poloze „OFF“.
• Zapojte napájecí zdroj do vhodné elektrické zásuvky a připojte CAT, který je nyní připraven k použití.

POUŽITÍ ACH (OBR. 3)
• Uvolněte tři (A) zajišťovací páčky na zadní straně přírubové desky ACH (B)
• Uchopte přední přírubovou desku (C) jednou rukou a zadní přírubovou desku (B) jiný.
• Otáčejte destičkami v opačných směrech, dokud se tři jádrové prsty (D) neposunou do středu ACH vedle sebe.
• Nasuňte prázdné kartonové jádro jen částečně přes prsty (D), ponechte asi 50 mm mezi přírubou a jádrem
• Nyní otočte přírubové desky v opačných směrech, aby se prsty roztáhly proti vnitřku kartonového jádra. Zatímco držíte příruby tak, aby byly prsty proti vnitřku jádra, otáčejte jednou ze zajišťovacích pák ve směru hodinových ručiček, dokud nebude zafixována. NEUTAHUJTE PŘÍLIŠ SILNĚ.
• Přesuňte další dvě (2) zajišťovací páčky do polohy LOCK. NEUTAHUJTE PŘÍLIŠ SILNĚ.
• Nyní zasuňte jádro úplně nahoru proti vnitřní přírubě. Pokud je jádro příliš těsné, povolte zajišťovací páčky a zkuste znovu posunout jádro o něco dále přes prsty, abyste dosáhli menší těsnosti.

NAVÍJENÍ NA KARTONOVÉ JÁDRO
• Přepněte přepínač „DIRECTION“ na ovládacím panelu CAT-3 do střední polohy „OFF“.
• Nasuňte prázdné jádro se štítkem přes rychloupínač nebo lopatky na hřídeli, dokud se jádro nedotkne vnitřní přírubové desky. Na rychloupínači utáhněte pojistný knoflík
• V případě potřeby nasuňte vnější štítkovou přírubovou desku (s kuličkovým plunžrem v náboji) na hřídel a nahoru proti jádru štítku.
• Zaveďte pás štítků z tiskárny a připevněte jej k jádru navíjecí role páskou. Otočte navíjecí cívkou o několik otáček.
• Přepněte přepínač CAT-3 „TORQUE RANGE“ do polohy „NORMAL“ / („REWIND“). POZNÁMKA: Když je přepínač „TORQUE RANGE“ v poloze „HIGH (SLIT)“, CAT-3 vyvine vyšší točivý moment. Polohu „HIGH (SLIT)“ použijte pro řezání štítků nebo převíjení rolí s velkým průměrem.
• Otočte ovládacím knoflíkem „TORQUE“ do minimální polohy (úplně proti směru hodinových ručiček).
• Umístěte přepínač CAT-3 „DIRECTION“ do požadované polohy pro pohyb vlevo nebo vpravo.
• Spusťte tiskárnu a upravte ovládací knoflík „TORQUE“ na požadované napětí navíjení.
• Použijte minimální nastavení „TORQUE“ potřebné pro

správné převíjení štítků. Nadměrný točivý moment může štítky vytáhnout příliš silně a způsobit ztrátu registrace tiskárny.

EXTERNÍ OVLÁDÁNÍ ZASTAVENÍ (OBR. 4):
• Konektor pro externí ovládání zastavení na CAT-3 je pro použití s externími zařízeními schopnými poskytnout příkaz k zastavení otevřeného okruhu. K použití je nutný 3,5mm ovládací kabel (není součástí dodávky).
• Když jsou kolíky 2 a 3 obvodu externího ovládání zastavení (propojené dohromady pomocí 3,5mm zástrčky se dvěma obvody), bude CAT-3 fungovat. Když se otevře externí okruh, CAT-3 se zastaví.
• Stereo zástrčka 3,5 mm „EXTERNAL HALT CONTROL" (zástrčka se dvěma okruhy) • Kontakt ZAVŘENO=RUN
• Kontakt OTEVŘENO=ZASTAVENO
• Pin 1 – Žádné spojení (NEPOUŽÍVÁNO)
• Pin 2 – Normálně uzavřený (NC) kontakt
• Pin 3 – Normálně Zpětný kontakt uzavřeného (NC) kontaktu.

HOS LABELMATE ER SIKKERHED VORES HØJESTE PRIORITET. FØLGENDE INFORMATION GIVER RETNINGSLINJER FOR SIKKERHED VED BRUG AF LABELMATE-UDSTYR.

Ethvert stykke maskine kan blive farligt for personale, når det anvendes forkert eller dårligt vedligeholdt.

Alle medarbejdere, der betjener og vedligeholder Labelmate-udstyr, skal være fortrolige med dets drift og bør være grundigt uddannet og instrueret i sikkerhed.
De fleste ulykker kan forebygges gennem sikkerhedsbevidsthed.
Der er gjort en stor indsats for at konstruere sikkerhed i designet af Labelmate-udstyr i henhold til standarder, der er angivet af ANSI og andre, der gælder efter behov. Områder med potentiel fare er mekanisk og / eller elektrisk beskyttet. Sikkerhedsmærkater og instruktionsmærkater er synlige for operatøren og ligger i nærheden af enhver potentiel fare.

UDDANNELSE OG INSTRUKTIONER

Det er kundens ansvar at sikre, at alt personale, der forventes at betjene eller vedligeholde udstyret deltager i trænings- og instruktionssessioner og bliver uddannede operatører. Alt personale, der betjener, inspicerer, servicerer eller rengør dette udstyr, skal være uddannet korrekt i drift og maskinsikkerhed. FØR du bruger dette udstyr, skal du læse betjeningsvejledningen i manualen.

GENEREL SIKKERHED

Sørg for, at alle strømkilder er slukket, når maskinen ikke er i brug. Dette inkluderer elektrisk strøm.
Læs vejledningen for at få specielle driftsinstruktioner for hvert udstyr. Labelmate-produktmanualen er inkluderet i produktemballagen og kan findes på webstedet www.labelmate.com Vide, hvordan udstyret fungerer, og forstå driftsprocesserne. Vide, hvordan du lukker udstyret. Forstå udstyrets sikkerhedsmærkater
Bær passende personlige værnemidler til det arbejde, der skal udføres (EX: øjenbeskyttelse, handsker, sikkerhedssko osv.). Sørg for, at intet, du har på, kan blive fanget i maskinen.

Undgå at bære løst tøj, smykker, uhæmmet langt hår eller løse bånd, bælter, tørklæder eller genstande, der kan sidde fast i bevægelige dele, når du arbejder på eller omkring alt udstyr. Hold alle ekstremiteter væk fra bevægelige dele. Forvikling kan forårsage død eller alvorlig personskade.
For nyt udstyr skal du kontrollere anlægsspændingen med den spænding, der er angivet på maskinen. Elektriske specifikationer til din maskine er trykt på maskinens serienummer. En korrekt jordet elektrisk stikkontakt er påkrævet
til sikker drift uanset spændingskrav. Brug kun udstyret til det tilsigtede formål. Hold driftszonen fri for forhindringer, der kan få en person til at snuble eller falde mod en betjeningsmaskine.

Hold fingre, hænder eller andre dele af kroppen ud af maskinen og væk fra bevægelige dele, når maskinen er i drift. Enhver maskine med bevægelige dele og / eller elektriske komponenter kan være potentielt farlig, uanset hvor mange sikkerhedsfunktioner den indeholder. Vær opmærksom og tænk klart, mens du betjener eller servicerer udstyret. Vær opmærksom på operationer og personale i dine omgivelser. Vær opmærksom på indikatorlamper og / eller brugergrænsefladesskærme, der vises på maskinen, og ved, hvordan du skal reagere. Brug ikke maskiner, hvis du er træt, følelsesmæssig nød eller under indflydelse af stoffer eller alkohol. Ved, hvor FØRSTEHJÆLPSSIKKERHEDSSTATIONEN er placeret. Roterende og bevægelige dele er farlige. Hold fri for driftsområdet. Sæt aldrig fremmedlegemer i driftsområdet. Brug korrekt løfte- og transportudstyr til tungt udstyr. Nogle typer udstyr kan være ekstremt tunge. Der skal anvendes et passende løfteudstyr.

Oversættelse af originale instruktioner

LABELMATE "CAT" (Constant Adjustable Torque™) har gjort disse støjsvage, brugervenlige oprullere til industristandarden. Med forskellige kernestørrelser, etiketbredder, rullediametre og muligheder at vælge imellem, er der en opruller, der passer til ethvert job, du måtte have.

FUNKTIONER
• Indstillinger for moment/hastighed og retning via kontrolpanelet
• CAT-3 med specialbygget kraftig og lydløs motor. Maks. Hastighed: 125 CM/SEC i begyndelsen af en 76 mm kernerulle
• CAT-3-standarden har en vingeformet kerneholder (FIG.1)
• CAT-3-ACH (FIG.3) anvender en justerbar kerne holder, der muliggør brugen af forskellige kernestørrelser, for maksimal fleksibilitet
• CAT-3-CHUCK (FIG.2) inkluderer en hurtiglåsende "Quick-Chuck" kernepatron, der tillader den hurtigste i- og aflæsning af kerner og etiketruller
• CHUCK /STANDARD/10-INCHES modeller leveres som standard til brug af kerner i 76 mm. Fås på forespørgsel i 38/40/44/50/70/100 mm.

EMBALLAGENS GENERELLE INDHOLD
• Brugermanual (dette dokument)
• Etiketoprullerenhed
• Strømforsyningsmodul
• LABELMATE "Quick-Chuck" ™ Quick-Locking Core Chuck eller standardaksel med tre (3) metalvinger installeret, eller Model-10- TOMMERS Skaft med seks (6) metalvinger installeret, eller Model –ACH: Justerbar kerneholder
• To 300 mm plastflangeplader (kun én til QC, ingen til ACH)
• Gem forsendelsesbeholderen og emballagen til opbevaring og transport.

GENERELT
• Strømforsyning: 100-240VAC- 50Hz., Udgang 15VDC-4,33A
• Begrænset garanti på 2 år, 1 år på strømforsyningen
• Vægt: 9,6 KG til 11,1 KG afhængig af konfiguration

Kom godt i gang
TRIN 1: INSTALLER OPTAGELSESKASTEN
STANDARD, 1-TOMMER OG 10-TOMMER (FIG.1): Skub flangepladen ind på den hule ende af tilbagespolingsakslen. For maksimal bredde skal flangefladen flugte med enden af skaftet. Spænd skruen i navet.
• CHUCK (FIG.2): Monter den indre flange på Quick-Chucken med de to medfølgende skruer.
• Skub aksel- og flangesamlingen på CAT-motorakslen, så der er frigang til chassiset og motorskruerne. Spænd unbrakoskruen på den flade del af motorakslen, indtil den er stram.
• ACH (FIG.3): Skub navet på ACH over motorakslen på CAT. Placer navet, så der er et mellemrum mellem ACH-hubben og rewinder-drivenhedens kabinet. Spænd unbrakoskruen på den flade del af motorakslen, indtil den er stram.
• Sæt CAT'en på plads i nærheden af printerens etiketudgangsåbning
• FORSIGTIG: KATTEN VÆGER OVER 10 KG, SÅ VÆLG KUN EN STADS OVERFLADE, SOM DU AT STILLE ENHEDEN PÅ.
• Kontroller, at "DIRECTION"-kontakten på CAT-3 kontrolpanelet er i positionen "OFF".
• Sæt strømforsyningen i en passende stikkontakt og tilslut den CAT, som nu er klar til brug.

BRUG AF ACH (FIG.3)
• Løsn de tre (A) låsehåndtag på bagsiden af ACH-flangepladen (B)
• Tag fat i den forreste flangeplade (C) med den ene hånd og den bagerste flangeplade (B) med Andet.
• Drej pladerne i modsatte retninger, indtil de tre kernefingre (D) bevæger sig til midten af ACH ved siden af hinanden.
• Skub en tom papkerne kun halvvejs hen over fingrene (D), efterlad ca. 50 mm mellem flangen og kernen.
• Drej nu flangepladerne i modsatte retninger for at udvide fingrene mod indersiden af papkernen. Mens du holder flangerne, så fingrene er mod indersiden af kernen, drej en af låsearmene med uret, indtil den er fastgjort. MÅ IKKE OVERSTRAMME.
• Flyt de to andre (2) låsehåndtag til LOCK-positionen. MÅ IKKE OVERSTRAMME.
• Skub nu kernen helt op mod den indvendige flange. Hvis kernen er for stram, løsn låsehåndtagene og prøv igen at skubbe kernen lidt længere hen over fingrene for at give mindre tæthed.

SPOLD TILBAGE PÅ EN PAPKERNE
• Placer "DIRECTION"-kontakten på CAT-3 kontrolpanelet i den midterste "OFF"-position.
• Skub en tom etiketkerne over Quick-Chucken eller vingene på akslen, indtil kernen er mod den indvendige flangeplade. Spænd låseknappen på Quick-Chucken.
• Skub om ønsket den ydre etiketflangeplade (med kuglestemplet i navet) på akslen og op mod etiketkernen.
• Før etiketbanen fra printeren og fastgør den til opsamlingsrullens kerne med tape. Drej opsamlingsspolen et par omgange.
• Sæt CAT-3 "MOMENT RANGE"-kontakten i positionen "NORMAL" / ("REWIND"). BEMÆRK: Når "TORQUE RANGE"-kontakten er i "HIGH (SLIT)"-positionen, udvikler CAT-3 et højere drejningsmoment. Brug positionen "HIGH (SLIT)" til etiketopskæring eller tilbagespoling af ruller med stor diameter.
• Drej "TORQUE"-kontrolknappen til minimumspositionen (helt mod uret).
• Placer CAT-3 “DIRECTION”-kontakten i den position, der ønskes til venstre eller højre.
• Start printeren og juster "MOMENT"-kontrolknappen til den ønskede opspændingsspænding.

• Brug den mindste "MOMENT"-indstilling, der er nødvendig for at spole etiketter korrekt tilbage. For stort drejningsmoment kan trække etiketterne for hårdt og få printeren til at miste registreringen.

EKSTERN STOPKONTROL (FIG.4):
• Et eksternt stopkontrolstik på CAT-3 er til brug med eksterne enheder, der er i stand til at levere en åben kredsløbsstopkommando. Et 3,5 mm kontrolkabel er nødvendigt til brug (medfølger ikke).
• Med ben 2 og ben 3 på det eksterne stopkontrolkredsløb lukket (forbundet sammen ved hjælp af et 3,5 mm dobbeltkredsløbsstik), vil CAT-3 fungere. Når det eksterne kredsløb åbnes, stopper CAT-3.
• 3,5 mm “EXTERNAL HALT CONTROL” Stereostik (Dobbelt kredsløbsstik)
• Kontakt LUKKET=KØR
• Kontakt ÅBEN=STOP
• Pin 1 - Ingen forbindelse (Ikke ANVENDT)
• Pin 2 - Normalt lukket (NC) kontakt
• Pin 3 - Normalt Lukket (NC) kontakt retur.

LABELMATES ON OHUTUS MEIE PRIORITEET NUMBER ÜKS. JÄRGNEV TEAVE ANNAB JUHISEID OHUTUSE KOHTA LABELMATE SEADMETE KASUTAMISEL.

Mis tahes masin võib ebaõige kasutamise või halva hoolduse korral personalile ohtlikuks muutuda.
Kõik töötajad, kes käitavad ja hooldavad Labelmate seadmeid, peaksid olema kursis nende tööga ning olema põhjalikult koolitatud ja ohutusalased juhised. Enamik õnnetusi on ohutusteadlikkuse abil välditavad.
Labelmate'i seadmete kujundamisel on tehtud kõik endast olenev, et ANSI ja teiste vajadusel kehtivate standardite kohaselt oleks ohutu. Potentsiaalse ohuga piirkonnad on mehaaniliselt ja / või elektriliselt kaitstud. Ohutussildid ja juhendid on operaatorile nähtavad ning asuvad võimalike ohtude lähedal.

KOOLITUS JA JUHEND

Kliendi kohustus on tagada, et kõik töötajad, kes eeldatavasti seadmeid käsitsevad või hooldavad, osaleksid koolitustel ja juhendamistel ning saaksid koolitatud operaatoriteks. Kogu seda seadet käitav, kontrolliv, hooldav või puhastav personal peab olema nõuetekohaselt koolitatud töö ja masina ohutuse osas. ENNE selle seadme kasutamist lugege kasutusjuhendis olevaid kasutusjuhendeid.

ÜLDINE OHUTUS

Veenduge, et kõik toiteallikad on välja lülitatud, kui masinat ei kasutata. See hõlmab elektrienergiat.
Iga seadme jaoks leiate kasutusjuhendist spetsiaalsed kasutusjuhendid. Labelmate toote kasutusjuhend on toote pakendis ja selle leiate veebisaidilt www.labelmate.com
Teadke, kuidas seade töötab, ja mõistke tööprotsesse.
Tea, kuidas seadmed välja lülitada. Mõistke seadme ohutussilte
Kandke täidetava töö jaoks sobivaid isikukaitsevahendeid (NÄITA: silmakaitse, kindad, turvajalatsid jne). Veenduge, et miski, mida te kannate, ei saaks masinasse jääda.

Kõigi seadmete peal või nende ümber töötades vältige lahtiste rõivaste, ehete, pikkade juusteta juuste või liikuvate osade külge kinni jäävate sidemete, vööde, sallide või esemete kandmist. Hoidke kõiki jäsemeid liikuvate osade eest. Segadus võib põhjustada surma või raskeid vigastusi.
Uute seadmete puhul kontrollige tehase pinget masinal määratud pingega. Elektrilised spetsifikatsioonid

teie masin on trükitud seadme seerianumbri sildile. Vaja on korralikult maandatud elektrit
ohutuks kasutamiseks sõltumata pingenõuetest. Kasutage seadet ainult ettenähtud otstarbel.
Hoidke töötsoon vaba takistustest, mis võivad põhjustada inimese komistamise või kukkumise töötava masina poole.
Hoidke sõrmi, käsi või mõnda kehaosa masinast eemal ja liikuvate osade eest, kui masin on tegutsevad. Iga liikuvate osade ja / või elektriliste komponentidega masin võib olla potentsiaalselt ohtlik, hoolimata sellest, kui palju turvaelemente see sisaldab. Seadmete käitamise või hooldamise ajal olge tähelepanelik ja mõelge selgelt. Ole teadlik oma ümbrusko na operatsioonidest ja personalist.
Olge tähelepanelik masinas kuvatavate märgutulede ja / või kasutajaliidese ekraanide suhtes ning osake reageerida.
Ärge kasutage masinaid, kui olete väsinud, emotsionaalselt kannatanud või narkootikumide või alkoholi mõju all.
Tea, kus asub ESMAABI OHUTUSJAAM. Pöörlevad ja liikuvad osad on ohtlikud. Hoidke tegevuspiirkonnast eemal. Ärge kunagi pange tööpiirkonda võõrkehi. Kasutage raskete seadmete korralikke tõste- ja transpordivahendeid. Mõni tüüpi varustus võib olla väga raske. Kasutada tuleks sobivat tõsteseadet.

Algsete juhiste tõlge

LABELMATE “CAT” (Constant Adjustable Torque™) on muutnud need vaiksed ja hõlpsasti kasutatavad kerimismasinad tööstusharu standardiks. Erinevate südamiku suuruste, etiketi laiuste, rullide läbimõõtude ja valikuvõimalustega on olemas kerimisseade, mis sobib iga teie tööga.

FUNKTSIOONID
• Pöördemomendi/kiiruse ja suuna sätted juhtpaneeli kaudu
• CAT-3 kohandatud ehitusega raskeveokite ja vaikse mootoriga. Max Kiirus: 125 CM/SEK 76 mm südamikurulli alguses
• CAT-3-Standardil on labakujuline südamikuhoidik (JOON 1)
• CAT-3-ACH (JOON 3) kasutab reguleeritavat südamikku hoidik, mis võimaldab kasutada erineva suurusega südamikuid, et tagada maksimaalne paindlikkus
• CAT-3-CHUCK (JOON2) sisaldab kiirlukustuvat "Quick-Chuck" südamikupadrunit, mis võimaldab südamike ja etiketirullide kiireimat laadimist ja mahalaadimist. /STANDARD/10-INCHES mudelitel on standardvarustuses 76 mm südamikud. Soovi korral saadaval 38/40/44/50/70/100 mm.

PAKENDI ÜLDSISU
• Kasutusjuhend (see dokument)
• Sildi tagasikerimisseade
• Toiteallika moodul • SILT „Quick-Chuck” ™ Kiirlukustuv südamik või standardvõll, millele on paigaldatud kolm (3) metalllaba või mudel-10- TOLLI võll, millele on paigaldatud kuus (6) metalllaba või mudel –ACH: reguleeritav südamikuhoidik
• Kaks 300 mm plastikust äärikuplaati (üks ainult QC jaoks, mitte ühtegi ACH jaoks)
• Hoidke tarnekonteiner ja pakend ladustamiseks ja transportimiseks alles.

ÜLDINE
• Toiteallikas: 100-240VAC-50Hz. Väljund 15VDC-4,33A
• Piiratud garantii 2 aastat, toiteplokile 1 aasta
• Kaal: 9,6 KG kuni 11,1 KG olenevalt konfiguratsioonist

Alustamine
1. SAMM: PAIGALDAGE VÕTTEVÕLL
STANDARDNE, 1-TOLL JA 10-TOLL (JOON 1):
libistage äärikuplaat tagasikerimisvõlli õõnsale otsale. Maksimaalse laiuse saavutamiseks peaks ääriku esikülg olema võlli otsaga samal tasapinnal. Pingutage rummu kruvi.
• PADRUN (JOON2): kinnitage sisemine äärik kahe kaasasoleva kruviga kiirpadrunile.
• Libistage võlli ja ääriku koost CAT-mootori võllile, et šassii ja mootori kruvide vahel oleks vaba ruumi. Pingutage kuuskantkruvi mootori võlli lamedale osale, kuni see on pingul.
• ACH (JOON 3): libistage ACH rummu üle CAT mootori võlli. Asetage jaotur nii, et ACH-jaoturi ja tagasikerimise ajami korpuse vahele jääks vahe. Pingutage kuuskantkruvi mootori võlli lamedale osale, kuni see on pingul.
• Seadke CAT printeri sildi väljalaskeava lähedusse.
• ETTEVAATUST: KASS KAALUB ÜLE 10 KG, NII ET VALIGE AINULT TUGEV PINDA, MILLE SEADME SEADISTADA.
• Veenduge, et CAT-3 juhtpaneeli lüliti DIRECTION on asendis OFF. • Ühendage toiteallikas sobivasse pistikupessa ja ühendage CAT, mis on nüüd kasutamiseks valmis.

ACH KASUTAMINE (JOON 3)
• Vabastage kolm (A) lukustushooba ACH äärikuplaadi (B) tagaküljel.
• Võtke ühe käega kinni eesmisest äärikuplaadist (C) ja tagumisest äärikuplaadist (B) muud.
• Pöörake plaate vastassuundades, kuni kolm südamikusõrme (D) liiguvad kõrvuti ACH keskpunkti.
• Lükake tühi papist südamik ainult osaliselt üle sõrmede (D), jätke ääriku ja südamiku vahele umbes 50 mm.
• Nüüd pöörake äärikuplaate vastassuundades, et laiendada sõrmede vastu papist südamiku sisekülge. Kui hoiate äärikuid nii, et sõrmed on vastu südamiku sisekülge, pöörake ühte lukustushoobadest päripäeva, kuni see on fikseeritud. ÄRGE PINGUTAGE ÜLE.
• Viige ülejäänud kaks (2) lukustushooba asendisse LOCK. ÄRGE PINGUTAGE ÜLE.
• Nüüd lükake südamik lõpuni vastu sisemist äärikut. Kui südamik on liiga pingul, vabastage lukustushoovad ja proovige uuesti libistada südamikku veidi kaugemale üle sõrmede, et pinget vähendada.

TAGASI KERIMINE PARDIST SÜDAMIL
• Asetage CAT-3 juhtpaneeli lüliti DIRECTION keskmisse asendisse "OFF".
• Lükake tühi sildisüdamik üle võllil oleva Quick-Chucki või labade, kuni südamik on vastu sisemist äärikuplaati. Pingutage kiirpadruni lukustusnuppu
• Soovi korral libistage välimine sildi äärikplaat (koos rummus oleva kuulkolbiga) võllile ja üles vastu sildi südamikku.
• Söötke etiketivõrk printerist ja kinnitage see teibiga vastuvõturulli südamiku külge. Pöörake vastuvõturulli paar pööret.
• Asetage CAT-3 “TORQUE RANGE” lüliti asendisse “NORMAL” / (“TAGASIKERIMINE”). MÄRKUS. Kui lüliti "TORQUE RANGE" on asendis "HIGH (SLIT)", arendab CAT-3 suuremat pöördemomenti. Kasutage sildi lõikamiseks või suure läbimõõduga rullide tagasikerimiseks asendit “HIGH (SLIT)”.
• Pöörake "TORQUE" juhtnupp miinimumasendisse (täielikult vastupäeva).
• Asetage CAT-3 DIRECTION lüliti soovitud asendisse, et sõita vasakule või paremale.
• Käivitage printer ja reguleerige “TORQUE” juhtnuppu soovitud vastuvõtupinge saavutamiseks.
• Kasutage etikettide õigeks tagasikerimiseks minimaalset “TORQUE” seadistust. Liigne pöördemoment võib silte liiga tugevalt tõmmata ja printeri registreeringu kaotada.
VÄLISSEISKEJUHTIMINE (JOON 4):

• CAT-3 väline seiskamisjuhtimispesa on mõeldud kasutamiseks välisseadmetega, mis on võimelised andma avatud vooluahela seiskamiskäsku. Kasutamiseks on vajalik 3,5 mm juhtkaabel (ei kuulu komplekti).
• Kui välise peatamisjuhtimisahela kontaktid 2 ja 3 on suletud (ühendatud 3,5 mm kaheahelalise pistikuga), töötab CAT-3. Kui väline vooluahel avatakse, CAT-3 peatub.
• 3,5 mm "VÄLISSEISKIMISJUHTIMINE" Stereopistik (kaheahelaline pistik) • Kontakt SULETUD = RUN
• Kontakt OPEN = PEATA
• Pin 1 - Ühendust pole (EI KASUTATA)
• Pin 2 - Tavaliselt suletud (NC) kontakt
• Pin 3 - Tavaliselt Suletud (NC) kontakti tagastus.

LABELMATESSA TURVALLISUUS ON ENSISIJAINEN TAVOITTEEMME. SEURAAVAT TIEDOT TARJOAVAT TURVALLISUUTTA KOSKEVIA OHJEITA KÄYTETTÄESSÄ TARRALAITTEITA.

Mikä tahansa koneesta voi tulla vaarallinen henkilöstölle, jos sitä käytetään väärin tai huolletaan huonosti. Kaikkien Labelmate-laitteita käyttävien ja ylläpitävien työntekijöiden tulee olla perehtyneitä niiden toimintaan, heidät on koulutettava ja opastettava turvallisuuteen. Suurin osa onnettomuuksista voidaan estää turvallisuustietoisuuden avulla.
Labelmate-laitteiden suunnittelussa on pyritty kaikin tavoin suunnittelemaan turvallisuus ANSI: n ja muiden tarvittaessa soveltamien standardien mukaisesti. Mahdolliset vaara-alueet on suojattu mekaanisesti ja / tai sähköisesti. Turvallisuustarrat ja ohjetarrat ovat käyttäjän nähtävissä ja lähellä mahdollisia vaaroja.

KOULUTUS JA OHJEET

Asiakkaan vastuulla on varmistaa, että kaikki henkilöstö, jonka odotetaan käyttävän tai ylläpitävän laitetta, osallistuu koulutuksiin ja kouluttajiksi. Kaikkien tätä laitetta käyttävien, tarkastavien, huoltavien tai puhdistavien henkilöstön on oltava asianmukaisesti koulutettu käytön ja koneturvallisuuden suhteen. Lue käyttöoppaasta ENNEN tämän laitteen käyttöä.

YLEINEN TURVALLISUUS

Varmista, että kaikki virtalähteet on kytketty pois päältä, kun konetta ei käytetä. Tämä sisältää sähkövirran.
Lue kunkin laitteen erityiset käyttöohjeet käyttöoppaasta. Labelmate-tuotekäsikirja sisältyy tuotteen pakkaukseen ja löytyy verkkosivustolta www.labelmate.com Tiedä laitteen toiminta ja ymmärrä käyttöprosessit. Osaa sammuttaa laitteet. Ymmärrä laitteen turvatarrat Käytä suoritettavaan työhön soveltuvia henkilökohtaisia suojavarusteita (esim. Silmiensuojaimet, käsineet, turvakengät jne.). Varmista, että mikään käyttämästäsi ei pääse kiinni koneeseen.

Kun työskentelet kaikkien laitteiden parissa tai niiden ympärillä, vältä löysiä vaatteita, koruja, pitkiä hiuksia tai irrallisia siteitä, vöitä, huiveja tai esineitä, jotka voivat tarttua liikkuviin osiin. Pidä kaikki raajat kaukana liikkuvista osista. Takertuminen voi aiheuttaa kuoleman tai vakavan loukkaantumisen. Tarkista uusien laitteiden jännite koneessa määritetyllä jännitteellä. Sähkön tekniset tiedot koneesi on painettu laitteen sarjanumerotunnisteeseen. Tarvitaan oikein maadoitettu sähköliitäntä turvalliseen käyttöön jännitevaatimuksista riippumatta.

Käytä laitetta vain sen käyttötarkoitukseen. Pidä käyttöalue vapaa esteistä, jotka voivat aiheuttaa henkilön kompastumisen tai putoamisen kohti käyttävää konetta. Pidä sormet, kädet tai mikä tahansa ruumiinosa poissa koneesta ja kaukana liikkuvista osista, kun kone on toiminnassa. Mikä tahansa kone, jossa on liikkuvia osia ja / tai sähkökomponentteja, voi olla vaarallinen riippumatta siitä, kuinka monta turvaominaisuutta se sisältää. Pysy valppaana ja ajattele selkeästi laitetta käyttäessäsi tai huollettaessa. Ole tietoinen ympäristösi toiminnasta ja henkilökunnasta. Ole tarkkaavainen koneessa näkyviin merkkivaloihin ja / tai käyttöliittymänäyttöihin ja osaa vastata. Älä käytä koneita, jos olet väsynyt, henkisesti ahdistunut tai huumeiden tai alkoholin vaikutuksen alaisena. Tiedä missä ENSIAPUTURVALLISUUSASEMA sijaitsee. Pyörivät ja liikkuvat osat ovat vaarallisia. Pidä poissa toiminta-alueelta. Älä koskaan laita mitään vieraita esineitä toiminta-alueelle. Käytä asianmukaisia raskaiden laitteiden nosto- ja kuljetuslaitteita. Jotkin laitetyypit voivat olla erittäin raskaita. Käytä asianmukaista nostolaitetta.

Alkuperäisten ohjeiden käännös

LABELMATE “CAT” (Constant Adjustable Torque™) on tehnyt näistä hiljaisista, helppokäyttöisistä kelauskoneista alan standardin. Eri hylsykoot, tarraleveydet, rullan halkaisijat ja valittavissa olevat vaihtoehdot tarjoavat kelauslaitteen, joka sopii kaikkiin töihin.

OMINAISUUDET
• Vääntömomentin/nopeuden ja suunnan asetukset ohjauspaneelin kautta
• CAT-3 mukautetulla raskaalla ja hiljaisella moottorilla. Max. Nopeus: 125 CM/SEC 76 mm:n ydintelan alussa
• CAT-3-Standardissa on siipimainen ytimen pidike (KUVA 1) • CAT-3-ACH (KUVA 3) käyttää säädettävää sydäntä pidike, joka mahdollistaa erikokoisten hylsyjen käytön maksimaalisen joustavuuden saavuttamiseksi
• CAT-3-CHUCK (KUVA 2) sisältää pikalukittuvan "Quick-Chuck"-ydinistkan, joka mahdollistaa hylsyjen ja etikettirullien nopeimman lataamisen ja purkamisen.
• CHUCK /STANDARD/10-INCHES-malleissa on vakiona 76 mm:n ytimet. Pyynnöstä saatavilla 38/40/44/50/70/100 mm.

PAKKAUKSEN YLEINEN SISÄLTÖ
• Käyttöopas (tämä asiakirja) • Tarran kelausyksikkö • Virtalähdemoduuli • MERKINNÄT "Quick-Chuck" ™ Pikalukitusydinistukka tai vakioakseli, jossa on kolme (3) metallisiipeä asennettuna, tai malli-10- TUUMA Akseli, jossa kuusi (6) metallisiipeä asennettuna, tai Malli –ACH: Säädettävä ytimen pidike • Kaksi 300 mm:n muovilaippalevyä (yksi vain QC:lle, ei yhtään ACH:lle) • Säilytä kuljetussäiliö ja pakkaus säilytystä ja kuljetusta varten.

YLEISTÄ
Virtalähde: 100-240VAC-50Hz., lähtö 15VDC-4.33A
•Rajoitettu takuu 2 vuotta, 1 vuosi virtalähteelle
• Paino: 9.6 KG - 11.1 KG kokoonpanosta riippuen

Päästä alkuun
VAIHE 1: ASENNA OTTOAKSELI
STANDARDI, 1-TUUMA JA 10-TUUMA (KUVA 1):
Työnnä laippalevy kelausakselin onttoon päähän. Suurimman leveyden saavuttamiseksi laippapinnan tulee olla samassa tasossa akselin pään kanssa. Kiristä navan ruuvi.
• ISTUKKA (KUVA 2): Asenna sisälaippa Quick-Chuckiin kahdella mukana toimitetulla ruuvilla. • Liu'uta akseli- ja laippakokoonpano CAT-moottorin akselille, jotta runkoon ja moottorin ruuveihin jää välys. Kiristä kuusiokoloruuvi moottorin akselin litteään osaan, kunnes se on tiukka.
• ACH (KUVA 3): Liu'uta ACH:n napa CAT:n moottorin akselin yli. Sijoita napa niin, että ACH-keskittimen ja kelauslaitteen kotelon väliin jää rako. Kiristä kuusiokoloruuvi moottorin akselin litteään osaan, kunnes se on tiukka.
• Aseta CAT paikoilleen tulostimen tarran ulostuloaukon lähelle.
• VAROITUS: KISSA PAINO YLI 10 KG, JOTEN VALITSE AINOASTAAN TUKE PINTA, JOIHIN ASETETAT LAITTEEN.
• Varmista, että CAT-3-ohjauspaneelin DIRECTION-kytkin on OFF-asennossa. • Kytke virtalähde sopivaan pistorasiaan ja liitä CAT, joka on nyt käyttövalmis.

ACH:N KÄYTTÖ (KUVA 3)
• Löysää kolmea (A) lukitusvipua ACH-laippalevyn (B) takana. • Tartu etulaippalevyyn (C) yhdellä kädellä ja takalaippalevyyn (B) muu. • Pyöritä levyjä vastakkaisiin suuntiin, kunnes kolme ydinsormea (D) siirtyvät ACH:n keskelle vierekkäin. • Liu'uta tyhjä pahvisydän vain osittain sormien yli (D), jätä noin 50 mm laipan ja ytimen väliin. • Pyöritä nyt laippalevyjä vastakkaisiin suuntiin laajentaaksesi sormia pahvisydämen sisäpintaa vasten. Kun pidät laippoja niin, että sormet ovat sydämen sisäpuolta vasten, käännä yhtä lukitusvivuista myötäpäivään, kunnes se on kiinni. ÄLÄ KIRISTÄ YLIKIRISTÄ. • Siirrä kaksi muuta (2) lukitusvipua LOCK-asentoon. ÄLÄ KIRISTÄ YLIKIRISTÄ. • Liu'uta nyt ydin kokonaan ylöspäin sisälaippaa vasten. Jos sydän on liian tiukka, löysää lukitusvivut ja yritä uudelleen liu'uttaa sydäntä hieman kauemmaksi sormien yli vähentääksesi kireyttä.

KELAAMINEN TAAKSE KARTONIN SYDÄMÄÄN
• Aseta DIRECTION-kytkin CAT-3-ohjauspaneeliin keskiasentoon "OFF". • Työnnä tyhjä tarraydin akselin Quick-Chuckin tai siipien päälle, kunnes sydän on sisempää laippalevyä vasten. Kiristä Quick-Chuckin lukitusnuppi • Liu'uta halutessasi ulompi etikettilaippalevy (jossa on kuulamäntä navassa) akselille ja ylöspäin etiketin ydintä vasten. • Syötä tarraraina tulostimesta ja kiinnitä se teipillä vastaanottorullan ytimeen. Pyöritä vastaanottokelaa pari kierrosta.
• Aseta CAT-3 "TORQUE RANGE" -kytkin "NORMAL" / ("REWIND") -asentoon. HUOMAA: Kun "TORQUE RANGE" -kytkin on "HIGH (SLIT)" -asennossa, CAT-3 kehittää suuremman vääntömomentin. Käytä "HIGH (SLIT)" -asentoa tarrojen leikkaamiseen tai halkaisijaltaan suurien rullien kelaamiseen. • Kierrä "TORQUE"-säätönuppi minimiasentoon (täysin vastapäivään). • Aseta CAT-3 DIRECTION-kytkin haluamaasi asentoon vasemmalle tai oikealle. • Käynnistä tulostin ja säädä "TORQUE"-säädintä haluamaasi vastaanottojännitykseen. • Käytä pienintä "TORQUE"-asetusta, joka tarvitaan tarrojen kelaamiseen oikein. Liiallinen vääntömomentti saattaa vetää tarroja liian lujasti ja aiheuttaa tulostimen rekisteröinnin menetyksen.

ULKOINEN PYSÄYTYSOHJAUS (KUVA 4):
• CAT-3:n ulkoinen pysäytysohjausliitin on tarkoitettu käytettäväksi ulkoisten laitteiden kanssa, jotka pystyvät antamaan avoimen piirin pysäytyskomennon. Käyttöön tarvitaan 3,5 mm:n ohjauskaapeli (ei sisälly). • CAT-3 toimii, kun ulkoisen pysähdyksen ohjauspiirin nastat 2 ja 3 on suljettu (kytketty toisiinsa 3,5 mm:n kaksoispiiripistokkeella). Kun ulkoinen piiri avataan, CAT-3 pysähtyy. • 3,5 mm "ULKOINEN PYSÄYTYS" Stereopistoke (kaksipiiripistoke) • Kosketin CLOSED=RUN • Kosketin AUKI=PYSÄYTYS
• Pin 1 - Ei yhteyttä (EI KÄYTETTY)
• Pin 2 - Normaalisti suljettu (NC) kosketin
• Pin 3 - Normaalisti Suljettu (NC) kosketinpalautus.

GREEK

ΣΤΟ LABELMATE, Η ΑΣΦΑΛΕΙΑ ΕΙΝΑΙ Η ΠΡΩΤΗ ΜΑΣ ΠΡΟΤΕΡΑΙΟΤΗΤΑ. ΟΙ ΑΚΟΛΟΥΘΕΣ ΠΛΗΡΟΦΟΡΙΕΣ ΠΑΡΕΧΟΥΝ ΟΔΗΓΙΕΣ ΓΙΑ ΤΗΝ ΑΣΦΑΛΕΙΑ ΚΑΤΑ ΤΗ ΧΡΗΣΗ ΕΞΟΠΛΙΣΜΟΥ ΕΤΙΚΕΤΩΝ.

Οποιοδήποτε κομμάτι μηχανημάτων μπορεί να γίνει επικίνδυνο για το προσωπικό όταν δεν λειτουργεί σωστά ή δεν συντηρείται σωστά. Όλοι οι υπάλληλοι που λειτουργούν και συντηρούν τον εξοπλισμό Labelmate πρέπει να είναι εξοικειωμένοι με τη λειτουργία του και θα πρέπει να είναι καλά εκπαιδευμένοι και να ενημερώνονται για την ασφάλεια. Τα περισσότερα ατυχήματα μπορούν να προληφθούν μέσω της ευαισθητοποίησης σχετικά με την ασφάλεια. Καταβάλλεται κάθε δυνατή προσπάθεια για τη μηχανική ασφάλεια στο σχεδιασμό του εξοπλισμού Labelmate σύμφωνα με τα πρότυπα που ορίζει η ANSI και άλλα που ισχύουν ανάλογα με τις ανάγκες. Οι περιοχές με πιθανό κίνδυνο προστατεύονται μηχανικά ή / και ηλεκτρικά.
Οι ετικέτες ασφαλείας και τα εκπαιδευτικά αυτοκόλλητα είναι ορατά στον χειριστή και βρίσκονται κοντά σε πιθανό κίνδυνο.

ΚΑΤΑΡΤΙΣΗ ΚΑΙ ΟΔΗΓΙΕΣ

Είναι ευθύνη του πελάτη να διασφαλίσει ότι όλο το προσωπικό που αναμένεται να χειριστεί ή να συντηρήσει τον εξοπλισμό συμμετέχει σε εκπαιδευτικές και εκπαιδευτικές συνεδρίες και να γίνει εκπαιδευμένος χειριστής. Όλο το προσωπικό που χειρίζεται, επιθεωρεί, συντηρεί ή καθαρίζει αυτόν τον εξοπλισμό πρέπει να είναι κατάλληλα εκπαιδευμένο στη λειτουργία και την ασφάλεια του μηχανήματος. ΠΡΙΝ χειρίζεστε αυτόν τον εξοπλισμό, διαβάστε τις οδηγίες λειτουργίας στο εγχειρίδιο.

ΓΕΝΙΚΗ ΑΣΦΑΛΕΙΑ

Βεβαιωθείτε ότι όλες οι πηγές τροφοδοσίας είναι απενεργοποιημένες όταν το μηχάνημα δεν χρησιμοποιείται. Αυτό περιλαμβάνει ηλεκτρική ενέργεια.
Διαβάστε το εγχειρίδιο για τυχόν ειδικές οδηγίες λειτουργίας για κάθε κομμάτι εξοπλισμού. Το εγχειρίδιο προϊόντος Labelmate περιλαμβάνεται στη συσκευασία του προϊόντος και μπορείτε να το βρείτε στην ιστοσελίδα www.labelmate.com Μάθετε πώς λειτουργεί ο εξοπλισμός και κατανοήστε τις διαδικασίες λειτουργίας. Μάθετε πώς να κλείσετε τον εξοπλισμό.
Κατανοήστε τις ετικέτες ασφαλείας του εξοπλισμού Φορέστε τον κατάλληλο εξοπλισμό ατομικής προστασίας για την εργασία που θα εκτελεστεί (Π.Χ .: προστασία ματιών, γάντια, παπούτσια ασφαλείας κ.λπ.). Βεβαιωθείτε ότι δεν φοράτε τίποτα που φοράτε στα μηχανήματα. Όταν εργάζεστε πάνω ή γύρω από όλο τον εξοπλισμό, αποφύγετε να φοράτε χαλαρά ρούχα, κοσμήματα, μακριά μαλλιά χωρίς περιορισμούς ή τυχόν χαλαρά γραβάτα, ζώνες, κασκόλ ή αντικείμενα που μπορεί να πιαστούν σε κινούμενα μέρη. Κρατήστε όλα τα άκρα μακριά από κινούμενα μέρη. Ο εμπλοκή μπορεί να προκαλέσει θάνατο ή σοβαρό τραυματισμό.
Για νέο εξοπλισμό, ελέγξτε την τάση της εγκατάστασης με την τάση που καθορίζεται στο μηχάνημα. Ηλεκτρικές προδιαγραφές για το μηχάνημά σας εκτυπώνεται στην ετικέτα σειριακού αριθμού. Απαιτείται σωστά γειωμένο ηλεκτρικό δοχείο για ασφαλή λειτουργία ανεξάρτητα από τις απαιτήσεις τάσης. Χρησιμοποιήστε τον εξοπλισμό μόνο για τον επιδιωκόμενο σκοπό. Διατηρήστε τη ζώνη λειτουργίας απαλλαγμένη από εμπόδια που θα μπορούσαν να προκαλέσουν ένα άτομο να ταξιδέψει ή να πέσει προς ένα χειριστήριο. Κρατήστε τα δάχτυλα, τα χέρια ή οποιοδήποτε μέρος του σώματος έξω από το μηχάνημα και μακριά από κινούμενα μέρη όταν βρίσκεται το μηχάνημα
λειτουργικός. Κάθε μηχάνημα με κινούμενα μέρη ή / και ηλεκτρικά εξαρτήματα μπορεί να είναι δυνητικά επικίνδυνο, ανεξάρτητα από το πόσα χαρακτηριστικά ασφαλείας περιέχει. Μείνετε σε εγρήγορση και σκεφτείτε καθαρά κατά τη λειτουργία ή τη συντήρηση του εξοπλισμού. Να γνωρίζετε τις λειτουργίες και το προσωπικό της περιοχής σας. Προσέξτε τις ενδεικτικές λυχνίες ή / και τις οθόνες διεπαφής χειριστή που εμφανίζονται στο μηχάνημα και μάθετε πώς να αποκρίνετε.
Μην χειρίζεστε μηχανήματα εάν είστε κουρασμένοι, συναισθηματικά στενοχωρημένοι ή υπό την επήρεια ναρκωτικών ή αλκοόλ. Μάθετε πού βρίσκεται ο ΣΤΑΘΜΟΣ ΑΣΦΑΛΕΙΑΣ ΠΡΩΤΩΝ ΒΟΗΘΕΙΩΝ.
Τα περιστρεφόμενα και κινούμενα μέρη είναι επικίνδυνα. Κρατήστε μακριά από την περιοχή λειτουργίας. Ποτέ μην βάζετε ξένα αντικείμενα στην περιοχή λειτουργίας.
Χρησιμοποιήστε κατάλληλες συσκευές ανύψωσης και μεταφοράς βαρέων εξοπλισμών. Ορισμένοι τύποι εξοπλισμού μπορεί να είναι εξαιρετικά βαρύ. Θα πρέπει να χρησιμοποιηθεί μια κατάλληλη συσκευή ανύψωσης.

Μετάφραση πρωτότυπων οδηγιών

Το LABELMATE "CAT" (Constant Adjustable Torque™) έχει κάνει αυτούς τους αθόρυβους, εύχρηστους μηχανισμούς επανατύλιξης το βιομηχανικό πρότυπο. Με διάφορα μεγέθη πυρήνα, πλάτη ετικετών, διαμέτρους ρολού και επιλογές για να διαλέξετε, υπάρχει ένα τύλιγμα για να ταιριάζει σε κάθε εργασία που μπορεί να έχετε.

ΧΑΡΑΚΤΗΡΙΣΤΙΚΑ
• Ρυθμίσεις για ροπή/ταχύτητα και κατεύθυνση μέσω του πίνακα ελέγχου
• CAT-3 με προσαρμοσμένη κατασκευή βαρέως τύπου & αθόρυβο κινητήρα. Μέγιστη. Ταχύτητα: 125 CM/SEC στην αρχή ενός κυλίνδρου πυρήνα 76 mm
• Το CAT-3-Standard διαθέτει θήκη πυρήνα τύπου πτερυγίου (ΕΙΚ.1)
• Το CAT-3-ACH (ΕΙΚ.3) χρησιμοποιεί έναν ρυθμιζόμενο πυρήνα θήκη που επιτρέπει τη χρήση διαφορετικών μεγεθών πυρήνα, για μέγιστη ευελιξία
• Το CAT-3-CHUCK (ΕΙΚ.2) περιλαμβάνει ένα τσοκ πυρήνα "Quick-Chuck" γρήγορης ασφάλισης που επιτρέπει την ταχύτερη φόρτωση και αφαίρεση πυρήνων και ρολών ετικετών
• CHUCK Τα μοντέλα /STANDARD/10-INCHES διατίθενται στάνταρ για χρήση πυρήνων στα 76 mm. Κατόπιν παραγγελίας διατίθεται σε 38/40/44/50/70/100 mm.

ΓΕΝΙΚΟ ΠΕΡΙΕΧΟΜΕΝΟ ΤΗΣ ΣΥΣΚΕΥΑΣΙΑΣ
• Εγχειρίδιο χρήστη (αυτό το έγγραφο)
• Μονάδα επανατύλιξης ετικετών
• Μονάδα τροφοδοσίας
• LABELMATE "Quick-Chuck" ™ Quick-Locking Core Chuck ή Standard Shaft με εγκατεστημένα τρία (3) μεταλλικά πτερύγια ή Model-10- Άξονας INCHES με εγκατεστημένα έξι (6) μεταλλικά πτερύγια, ή Μοντέλο –ACH: Ρυθμιζόμενος στήριγμα πυρήνα
• Δύο πλαστικές πλάκες φλάντζας 300 mm (μία μόνο για QC, καμία για ACH)
• Διατηρήστε το δοχείο αποστολής και τη συσκευασία για αποθήκευση και μεταφορά.

ΓΕΝΙΚΑ
• Τροφοδοτικό: 100-240VAC- 50Hz.,Έξοδος 15VDC- 4.33A
• Περιορισμένη εγγύηση 2 ετών, 1 έτος για το τροφοδοτικό
• Βάρος: 9,6 KG έως 11,1 KG ανάλογα με τη διαμόρφωση

Ξεκινώντας
ΒΗΜΑ 1: ΕΓΚΑΤΑΣΤΑΣΗ ΤΟΥ ΑΞΟΝΑ ΠΕΡΙΛΗΨΗΣ STANDARD, 1-INCH AND 10-INCH (ΕΙΚ.1): Σύρετε την πλάκα φλάντζας στο κοίλο άκρο του άξονα περιέλιξης. Για μέγιστο πλάτος, η όψη της φλάντζας πρέπει να είναι στο ίδιο επίπεδο με το άκρο του άξονα. Σφίξτε τη βίδα στο Hub.
• CHUCK (ΕΙΚ.2): Τοποθετήστε την εσωτερική φλάντζα στο Quick-Chuck με δύο βίδες που παρέχονται.
• Σύρετε το συγκρότημα άξονα και φλάντζας στον άξονα του κινητήρα CAT αφήνοντας ελεύθερο χώρο στις βίδες του πλαισίου και του κινητήρα. Σφίξτε τη βίδα άλεν στο επίπεδο μέρος του άξονα του κινητήρα μέχρι να σφίξει.
• ACH (Εικ. 3): Σύρετε την πλήμνη του ACH πάνω από τον άξονα του κινητήρα του CAT. Τοποθετήστε το Hub έτσι ώστε να υπάρχει ένα κενό μεταξύ του διανομέα ACH και της θήκης της μονάδας δίσκου Rewinder. Σφίξτε τη βίδα άλεν στο επίπεδο μέρος του άξονα του κινητήρα μέχρι να σφίξει.
• Τοποθετήστε το CAT στη θέση του κοντά στην υποδοχή εξόδου ετικετών του εκτυπωτή
• ΠΡΟΣΟΧΗ: Η ΓΑΤΑ ΖΥΓΕΙ ΠΑΝΩ ΑΠΟ 10 KG, ΕΤΣΙ ΕΠΙΛΕΞΤΕ ΜΟΝΟ ΜΙΑ ΣΤΕΡΗ ΕΠΙΦΑΝΕΙΑ ΣΤΗΝ ΠΟΙΑ ΓΙΑ ΝΑ ΡΥΘΜΙΣΕΤΕ ΤΗ ΜΟΝΑΔΑ.
• Βεβαιωθείτε ότι ο διακόπτης "DIRECTION" στον πίνακα ελέγχου CAT-3 βρίσκεται στη θέση "OFF".
• Συνδέστε το τροφοδοτικό σε κατάλληλη πρίζα και συνδέστε το CAT που είναι τώρα έτοιμο για χρήση.

ΧΡΗΣΗ ΤΟΥ ACH (Εικ. 3)
• Χαλαρώστε τους τρεις μοχλούς ασφάλισης (A) στο πίσω μέρος της πλάκας φλάντζας ACH (B)
• Πιάστε την μπροστινή πλάκα φλάντζας (C) με το ένα χέρι και την πίσω πλάκα φλάντζας (B) με το άλλα.
• Περιστρέψτε τις πλάκες σε αντίθετες κατευθύνσεις έως ότου τα τρία δάχτυλα πυρήνα (D) μετακινηθούν στο κέντρο του ACH το ένα δίπλα στο άλλο.
• Σύρετε έναν άδειο πυρήνα από χαρτόνι μόνο εν μέρει πάνω από τα δάχτυλα (D) αφήνοντας περίπου 50 mm μεταξύ της φλάντζας και του πυρήνα
• Τώρα περιστρέψτε τις πλάκες φλάντζας προς αντίθετες κατευθύνσεις για να επεκτείνετε τα δάχτυλα στο εσωτερικό του πυρήνα από χαρτόνι. Ενώ κρατάτε τις φλάντζες έτσι ώστε τα δάχτυλα να είναι στο εσωτερικό του πυρήνα, περιστρέψτε έναν από τους μοχλούς ασφάλισης δεξιόστροφα μέχρι να στερεωθεί. ΜΗΝ ΣΦΙΞΕΤΕ ΠΟΛΥ.
• Μετακινήστε τους άλλους δύο (2) μοχλούς ασφάλισης στη θέση LOCK. ΜΗΝ ΣΦΙΞΕΤΕ ΠΟΛΥ.
• Τώρα σύρετε τον πυρήνα μέχρι το τέρμα πάνω στην εσωτερική φλάντζα. Εάν ο πυρήνας είναι πολύ σφιχτός, χαλαρώστε τους μοχλούς ασφάλισης και προσπαθήστε ξανά να σύρετε τον πυρήνα λίγο πιο πάνω από τα δάχτυλα για να έχετε λιγότερη στεγανότητα.

ΠΙΣΩ ΠΙΣΩ ΣΕ ΠΥΡΗΝΑ ΧΑΡΤΟΝΙΟΥ
• Τοποθετήστε τον διακόπτη «DIRECTION» στον πίνακα ελέγχου CAT-3 στην κεντρική θέση «OFF».
• Σύρετε έναν άδειο πυρήνα ετικέτας πάνω από το Quick-Chuck ή τα πτερύγια στον άξονα μέχρι ο πυρήνας να ακουμπήσει στην εσωτερική πλάκα φλάντζας. Στο Quick-Chuck, σφίξτε το κουμπί κλειδώματος
• Εάν θέλετε, σύρετε την εξωτερική πλάκα φλάντζας ετικέτας (με το έμβολο μπάλας στην πλήμνη) στον άξονα και προς τα επάνω στον πυρήνα της ετικέτας.

• Τροφοδοτήστε τον ιστό της ετικέτας από τον εκτυπωτή και στερεώστε τον στον πυρήνα του ρολού τύλιξης με ταινία. Περιστρέψτε το καρούλι τύλιξης μερικές στροφές.
• Τοποθετήστε το διακόπτη CAT-3 “ROQUE RANGE” στη θέση “NORMAL” / (“REWIND”). ΣΗΜΕΙΩΣΗ: Όταν ο διακόπτης “ROQUE RANGE” βρίσκεται στη θέση “HIGH (SLIT)”, το CAT-3 αναπτύσσει υψηλότερη ροπή. Χρησιμοποιήστε τη θέση «HIGH (SLIT)» για το σχίσιμο ετικετών ή το τύλιγμα ρολών μεγάλης διαμέτρου.
• Περιστρέψτε το κουμπί ελέγχου «TORQUE» στην ελάχιστη θέση (πλήρως αριστερόστροφα).
• Τοποθετήστε το διακόπτη CAT-3 «DIRECTION» στη θέση που θέλετε για να τρέξετε αριστερά ή δεξιά.
• Εκκινήστε τον εκτυπωτή και ρυθμίστε το κουμπί ελέγχου «TORQUE» για την επιθυμητή τάση τύλιξης.
• Χρησιμοποιήστε την ελάχιστη ρύθμιση "TORQUE" που απαιτείται για να τυλίξετε σωστά τις ετικέτες. Η υπερβολική ροπή μπορεί να τραβήξει πολύ δυνατά τις ετικέτες και να προκαλέσει απώλεια εγγραφής του εκτυπωτή.

ΕΞΩΤΕΡΙΚΟΣ ΕΛΕΓΧΟΣ ΔΙΑΚΟΠΗΣ (ΕΙΚ.4) :
• Μια υποδοχή Εξωτερικού Ελέγχου Ακινητοποίησης στο CAT-3 προορίζεται για χρήση με εξωτερικές συσκευές ικανές να παρέχουν εντολή διακοπής ανοικτού κυκλώματος. Απαιτείται καλώδιο ελέγχου 3,5 mm για χρήση (δεν περιλαμβάνεται).
• Με τον ακροδέκτη 2 και τον ακροδέκτη 3 του κυκλώματος Εξωτερικού ελέγχου στάσης κλειστά (συνδεδεμένα μεταξύ τους χρησιμοποιώντας βύσμα διπλού κυκλώματος 3,5 mm), το CAT-3 θα λειτουργήσει. Όταν ανοίξει το Εξωτερικό κύκλωμα, το CAT-3 θα σταματήσει.
• Στερεοφωνικό βύσμα «EXTERNAL HALT CONTROL» 3,5 mm (Βύσμα διπλού κυκλώματος)
• Επαφή CLOSED=RUN • Επαφή OPEN=HALT
• Pin 1 - Καμία σύνδεση (NOT USED)
• Pin 2 - Normally Closed (NC) επαφή
• Pin 3 - Normally Επιστροφή κλειστής (NC) επαφής.

.תיוות תרבח לש דויצב שומיש תעב תוחיטבל תויחנה קפסמ אבה עדימה .ונלש תויופידעה רדס שארב איה תוחיטב תיוותה תרבח לצא
.

.ביגהל דציכ ועדו הנוכמב סיגצומה ליעפמה
וא סימס תעפשהב וא תישגר הקוצמב ,ויייע התא סא תונוכמ ליעפת לא לוהוכלא.
.הנושארה הרזעה תוחיטב תנחת תמקוממ וכיה עד
לא סלועל .הלעפהה חטש לע רומש .סינכוסמ סיענו סיבבותסמ סיקלח הלעפהה רוזאל רז ץפח סינכת.
סימיוסמ סיגוס .דבכ דויצל סימיאתמ עונישו המרה ירישכמב שמתשה המרה רישכמב שמתשהל שי .דחוימב סידבכ תויהל סילוכי דויצ לש סיאתמ

ריכהל סיכירצ Labelmate דויצ תא סיקזחתמו סיליעפמה סידבועה לכ .תוחיטב אשונב בטיה סכרדהלו סרישכהל שיו ותלועפ תא
.תוחיטבל תועדומ תועצמאב העינמל תונתינ תונואתה בור
סאתהב Labelmate דויצ וונכתב תוחיטב סדנהל ץמאמ לכ השענ ירוזא .דרוצל סאתהב סילחה סירחאו ANSI ידי לע ועבקנש סינקתל תוחיטב תויוות .תילמשח וא / ו תינכמ סינגומ תילאיצנטופ הנכס הנכס לכל דומסב תומקוממו ליעפמה יניעל תוארנ תוארוה תוקבדמו .תירשפא

הכרדהו הכרדה

תא קזחתל וא ליעפהל ופציש יופצה ישנא לכש חיטבהל חוקלה תוירחאב .סינמואמ סיליעפמל וכפהיו הכרדהו הכרדה תושיגפב ופתתשי דויצה סיבייח הז דויצ סיקנמ וא סילפטמ ,סיקדוב ,סיליעפמה תווצה ישנא לכ ,הז דויצ תלעפה ינפל .הנוכמה תוחיטבבו לועפתב יוארכ סינמואמ תויהל .ריכדמב הלעפהה תוארוה תא ארק

יללכ ווחטיב

ללוכ הז .שומישב הניא הנוכמה רשאכ סייובכ למשחה תורוקמ לכש אדו .למשח
ריכדמ .דויצ לכל תודחוימ תוילועפת תוארוה לכל ריכדמה תא ארק רתאב אצמנו רצומה תזיראב לולכ Labelmate תרבח לש רצומה www.labelmate.com
.הלעפהה יכילהת תא ויבמו דקפתמ דויצה דציכ עד
.דויצה תא רוגסל דציכ עד
דויצה תוחיטב תויוות תא ובה
,סייניע תנגה :EX) הדובעה עוציבל סיאתמה ישיאה וגמה דויצ תא שבל לוכי אל שבול התאש רבד סושש אדו .(' וכו תוחיטב ילענ ,תופפכ .תונוכמב ספתיהל
סידגב שובללמ ענמיה ,וביבסמ וא דויצה לכ לע דבוע התא רשאכ ,תועוצר תובינע לכ וא ,וסורמ יתלבו ריוא רעיש ,סיטישכת ,סייופר תא קחרה .סיענ סיקלחב ספתיהל סילולעה סיטירפ וא סיפיעצ ,תורוגח העיצפל וא תוומל סורגל הלולע תוכבתסה .סיענ סיקלחמ סייפגה לכ .השק
.הנוכמב ויוצמה חתמה סע לעפמה חתמ תא קודב ,שדח דויצ רובע רובע סיילמשח סיטרפמ
עקש שרדנ .הנוכמה לש ירודיסה רפסמה גת לע תספדומ ריכלש הנוכמה עקרוקמ ילמשח
.חתמה תושירדל רשק אלל החוטב הלעפהל
.תדעוימה ותרטמל קר דויצב שמתשה
וא עוסנל סדאל סורגל סילולעה סילושכממ יקנ הלעפהה רוזא לע רומש .הלעפה תנוכמ רבעל לופיל
קחרהו הנוכמל ץוחמ ויוגהמ קלח לכ וא סיידיה ,תועבצאה תא קחרה תאצמנ הנוכמה רשאכ סיענ סיקלחמ
.הלעפה
תנכוסמ תויהל הלולע סיילמשח סיביכר וא / ו סיענ סיקלח סע הנוכמ לכ בושחו ינרע ראשיה .הליכמ איה תוחיטב תונוכת המכ הנשמ אלו תווצלו לועפתל סיעדומ ויה .ותוריש וא דויצה תלעפה תעב תוריהבב קשממ יכסמל וא / ו יוויח תורונל סיבושק ויה .סכתביבסב סידבועה

תוירוקמ תוארוה סוגרת

LABELMATE "CAT" (Constant Adjustable Torque™)
סע. היישעתב טרדנטסל שומישל סילקהו סיטקשה סילותיפה תא דפה הריחבל תויורשפאו סילילג ירטוק, תיוות יבחור, הביל לש סינוש סילדג, דל היהתש הדובע לכל סיאתיש שדחמ לותיפ סייק.

• הרקבה חול דרד ווויכו תוריהמ/טנמומ רובע תורדגה • סינייפאמ CAT-3 :תוריהמ סומיסקמ. טקשו דבכ עונמ סע 125 CM/SEC קיזחמ שי CAT-3-Standard-ל • מ"מ 76 לש הביל תלילג תליחתב שמתשמ (3 רויא) CAT-3-ACH-ה • (1 רויא) תבשבש וונגסב הביל תוביל לש סינתשמ סילדגב שומיש רשפאמה קיזחמ תנווכתמ הבילב, תבשות ללוכ (2 רויא) CAT-3-CHUCK-ה • תיברימ תושימגל הניעטה תא תרשפאמה הריהמ תלעננה "Quick-Chuck" הבילה תויוות ילילגו תוביל לש רתויב הריהמה הקירפהו • CHUCK ימגד / STANDARD/10-INCHES תובילב שומישל טרדנטסכ סיעיגמ מ"מ 38/40/44/50/70/100-ב וימז השקב יפל. מ"מ 76-ב.

לותיפ תדיחי • (הז רמסמ) שמתשמל דירדמ • הזיראה לש יללכ וכות למשח תקפסא לודומ • תוקבדמ • LABELMATE "Quick-Chuck" ™ השולש סע יטרדנטס ריפ וא הליענ ריהמ הביל קא'צ (3) יבבש (6) השיש סע סי'צניא ריפ -10-סגד וא, סינקתומ תכתמ יבבש תוחול יתש • ונווכתמ הביל קיזחמ: ACH- סגד וא, סינקתומ תכתמ • (ACH רובע תחא פא, QC רובע דבלב תחא) מ"מ 300 קיטסלפ וגוא הלבוהו וסחאל הזיראהו חולשמה לכימ תא רומש.

יללכ
• חוכ קפס: 100-240VAC- 50Hz., טלפ 15VDC- 4.33A
• חוכה קפס לע תחא הנש, סייתנשל תלבגומ תוירחא
• לקשמ: 9.6 דע ג"ק 11.1 הרוצתל סאתהב ג"ק

סיליחתמ

בלש 1: פוסיאה ריפ תא וקתה

הצקה לע וגואה תיחול תא קלחה: (1 רויא) 'ץניא 10-ו 'צניא 1, יטרדנטס סידומצ תויהל סיכירצ וגואה ינפ, יברמ בחורל. פופירה ריפ לש לולחה וגואה תא וקתה: (2 רויא) קא'צ • תזכרב גרובה תא קדה. ריפה הצקל תא קלחה • וקפוסש סיגרב ינש סע Quick-Chuck-ה לע ימינפה הדלשל חוורמ רשפאל ידכ CAT-ה עונמ ריצ לא וגואהו ריצה לולכמ דע עונמה ריצ לש חוטשה קלחה לע ולאה גרוב תא קדה. עונמה יגרבלו קודה היהי אוהש. • ACH (3 רויא): ACH-ה לש תזכרה תא קלחה תזכר ויב חוורמ היהיש דכ תזכרה תא סקמ. CAT-ה לש עונמה ריצ לעמ לע ולאה גרוב תא קדה. Rewinder לש הענהה תדיחי זראמל ACH-ה קודה היהי אוהש דע עונמה ריצ לש חוטשה קלחה. • CAT-ה תא בצה לקוש לותחה: תוריהז • תספדמה לש תיוותה תאיצי ץירח דיל סוקמב אדו • הדיחיה תא רידגהל וילעש ביצי חטשמ קר רחב זא, ג"ק 10 לעמ "OFF". בצמב אצמנ CAT-3 הרקבה חולב "DIRECTION" גתמש • וכומש CAT-ה תא ורבחו סיאתמ למשח עקשל חוכה קפס תא רבח שומישל תעכ.

(A) הליענה יפונמ תשולש תא ררחש • (3 רויא) ACH-ב שומיש וגואה תיחול תא זוחא • (B) ACH לש וגואה תיחול לש ירוחאה קלחב • רֵחאַ סע (B) תירוחאה וגואה תיחול תאו תחא דיב (C) תימדקה (D) הבילה תועבצא תשולשש דע סידגונמ סינוויכב תוחולה תא בבוס קר הקיר וטרק תביל קלחה • היינשה דיל תחא ACH-ה זכרמל תוענ תעכ • הבילל וגואה ויב מ"מ 50-כ ראשה (D) תועבצאה לע תיקלח תועבצאה תא ביחרהל ידכ סידגונמ סינוויכב 'גנאלפה תוחול תא בבוס סינגואה תא קיזחמ התאש ומזב. וטרקה תביל לש ימינפה קלחה דגנכ יפונמ דחא תא בבוס, הבילה לש ימינפה קלחה דגנכ ויהי תועבצאהש דכ זזה • הדימה לע רתי קדהל ויא. עבוקמ אוהש דע וועשה ווויכב הליענה לע רתי קדהל ויא LOCK. בצמל תורחאה הליענה תוידי (2) ינש תא הבילה סא. ימינפה וגואה לא פוסה דע הבילה תא קלחה תעכ • הדימה תצק הבילה תא קילחהל בוש הסנו הליענה תוידי תא ררחש, ידמ הקודה תומיטא תוחפ בינהל ידכ תועבצאה לע רתוי.

הרקבה חולב "ווויכ" גתמ תא חנה • וטרק תביל לע רוחאל לגלג לע הקיר תיוות תביל קלחה • יזכרמה "יובכ" בצמב CAT-3 לש דגנכ היהת הבילהש דע ריפה לעש סיבבשה וא Quick-Chuck-ה • הליענה תידי תא קדה, Quick-Chuck-ב. תימינפה וגואה תיחול תנכוב סע) תיוותה לש תינוציחה וגואה תיחול תא קלחה, הצרת סא תיוותה תשר תא וזה • תיוותה תביל לא הלעמו ריפה לא (תזכרב רודכה תא בבוס. טרס תרזעב פוסיאה לילג לש הבילל התוא קדהו תספדמהמ CAT-3 לש "טנמומ חווט" גתמ תא בצה • סיבוביס המכ פוסיאה לילס "טנמומ חווט" גתמ רשאכ: הרעה. ("ReWIND") / "ילמרונ" בצמב "HIGH (SLIT)", ה-CAT-3 רתוי הובג טנמומ חתפמ בצמב אצמנ רוחאל הלילס וא תיוות דותיח רובע "HIGH (SLIT)" בצמב שמתשה "TORQUE" הרקבה רותפכ תא בבוס • לודג רטוקב סילילג לש ה-CAT-3 גתמ תא חנה • (ואולמב וועשה ווויכ דגנ) ילמינימה בצמל תא לעפה • הנימי וא הלאמש ץורל יוצרה בצמב "DIRECTION" • יוצרה פוסיאה חתמל "קרוט" הרקבה רותפכ תא סאתהו תספדמה רוחאל תויוות ץירהל ידכ השורדה תילמינימה "קרוט" תרדגהב שמתשה תספדמל סורגלו ידמ קזח תויוותה תא דושמל לולע רתי טנמומ. יוארכ סושירה תא דבאל.

תינוציח הריצע תרקב עקש • (4 רויא) תינוציח הריצע תרקב תדוקפ קפסל סילגוסמה סיינוציח סינקתה סע שומישל דעוימ CAT-3-ב אל) שומישל מ"מ 3.5 לש הרקב לבכב דרוצ שי. חותפ לגעמ תריצע סירוגס תינוציחה הריצעה תרקב לגעמ לש 3 ויפו 2 סיניפ רשאכ • (לולכ לעפי CAT-3-ה, (מ"מ 3.5 לופכ לגעמ עקת תועצמאב דחי סירבוחמ). • מ"מ 3.5 "EXTERNAL HALT CONTROL" ואירטס עקת (לופכ לגעמ עקת) • עגמ (אל) רוביח ויא - 1 ויפ • OPEN=HALT עגמ • CLOSED=RUN ללכ דרדב - 3 ויפ • (NC) ללכ דרדב רוגס עגמ - 2 ויפ • (שומישב רוגס רשק תרזחה (NC).

A LABELMATE-NÁL A BIZTONSÁG AZ ELSŐ SZÁMÚ PRIORITÁSUNK. AZ ALÁBBI INFORMÁCIÓK ÚTMUTATÁST NYÚJTANAK A CÍMKESZERKEZETEK HASZNÁLATÁNAK BIZTONSÁGÁHOZ.

Bármely gép nem megfelelő üzemeltetés vagy rossz karbantartás esetén veszélyes lehet a személyzet számára. A Labelmate berendezéseket üzemeltető és karbantartó összes alkalmazottnak ismernie kell annak működését, alaposan ki kell képezni és oktatni kell őket a biztonságról. A legtöbb baleset a biztonságtudatosság révén megelőzhető.

Minden erőfeszítést megtettünk a biztonság érdekében a Labelmate berendezések tervezésében, az ANSI és más szükség szerint alkalmazandó szabványok szerint. A potenciálisan veszélyeztetett területeket mechanikusan és / vagy elektromosan védik. A biztonsági címkék és az oktató matricák a kezelő számára láthatóak, és minden lehetséges veszély közelében találhatók.

KÉPZÉS ÉS UTASÍTÁS

Az ügyfél felelőssége annak biztosítása, hogy minden olyan személyzet, akitől elvárják a berendezés üzemeltetését vagy karbantartását, részt vegyen képzési és oktatási foglalkozásokon, és képzett kezelővé váljon. A berendezést üzemeltető, ellenőrző, szervizelő vagy tisztító személyzetnek megfelelően képzettnek kell lennie a működés és a gép biztonsága terén. A berendezés üzemeltetése előtt olvassa el a kézikönyv használati utasítását.

ÁLTALÁNOS BIZTONSÁG

Győződjön meg arról, hogy minden áramforrás ki van kapcsolva, ha a gépet nem használják. Ide tartozik az elektromos áram. Olvassa el a kézikönyvet az egyes berendezésekre vonatkozó speciális üzemeltetési utasításokról. A Labelmate termékkézikönyv a termék csomagolásában található, és a www.labelmate.com weboldalon található
Ismerje a berendezés működését és megértse a működési folyamatokat.
Tudja, hogyan állítsa le a berendezést. Ismerje meg a berendezés biztonsági címkéit
Viseljen az elvégzendő munkához megfelelő egyéni védőfelszerelést (EX: szemvédő, kesztyű, biztonsági cipő stb.). Ügyeljen arra, hogy semmi, amit visel, ne ragadjon bele a gépbe. Ha minden felszerelésen vagy annak körül dolgozik, kerülje a laza ruházat, ékszerek, féktelen hosszú haj, vagy bármilyen laza nyakkendő, öv, sál vagy árucikk viselését, amelyek megakadhatnak a mozgó alkatrészekben. Tartsa távol az összes végtagot a mozgó alkatrészektől. Az összefonódás halált vagy súlyos sérülést okozhat.

Új berendezéseknél ellenőrizze a berendezés feszültségét a gépen megadott feszültséggel. A a gépe a gép sorozatszámának címkéjére van nyomtatva. Megfelelően földelt elektromos csatlakozóra van szükség a biztonságos üzemeltetéshez, függetlenül a feszültségigénytől. A berendezést csak rendeltetésszerűen használja.
Tartsa mentesen a kezelési zónát olyan akadályoktól, amelyek miatt egy személy elakadhat vagy leeshet egy működő gép felé. Tartsa távol az ujjakat, a kezét vagy a test bármely részét a géptől és távol a mozgó alkatrészektől, amikor a gép van üzemeltetési. Bármely gép mozgó alkatrészekkel és / vagy elektromos alkatrészekkel potenciálisan veszélyes lehet, függetlenül attól, hogy hány biztonsági funkciót tartalmaz. A berendezés üzemeltetése vagy szervizelése közben maradjon éber és gondolkodjon tisztán. Legyen tisztában a környezetében lévő műveletekkel és személyzettel. Legyen figyelmes a gépen megjelenő jelzőfényekre és / vagy a kezelőfelület képernyőire, és tudja, hogyan reagáljon.

Ne üzemeltessen gépeket, ha fáradt, érzelmi nehézségekkel küzd vagy kábítószer vagy alkohol hatása alatt áll.
Tudja meg, hol található az ELSŐSEGÉLY BIZTONSÁGI ÁLLOMÁS. A forgó és mozgó alkatrészek veszélyesek. Tartsa távol a kezelőterülettől. Soha ne helyezzen idegen tárgyakat a működési területre. Használjon megfelelő emelő- és szállítóeszközöket nehéz gépekhez. Bizonyos típusú berendezések rendkívül nehézek lehetnek. Megfelelő emelőeszközt kell használni.

Az eredeti utasítások fordítása

A „CAT” (Constant Adjustable Torque™) CÍMKÉZÉS ezeket a halk, könnyen használható visszatekercselőket iparági szabvánnyá tette. Különböző magméretekkel, címkeszélességekkel, tekercsátmérőkkel és választható opciókkal rendelkezik egy visszacsévélő, amely bármilyen feladathoz illeszkedik.

JELLEMZŐK
• Nyomaték/sebesség és irány beállítása a vezérlőpulton keresztül
• CAT-3 egyedi építésű, nagy teherbírású és csendes motorral. Max. Sebesség: 125 CM/SEC egy 76 mm-es maghenger elején
• A CAT-3-Standard lapátos magtartóval rendelkezik (1. ÁBRA)
• A CAT-3-ACH (3. ÁBRA) állítható magot tartalmaz. tartó, amely lehetővé teszi a különböző magméretek használatát a maximális rugalmasság érdekében
• A CAT-3-CHUCK (2. ÁBRA) tartalmaz egy gyorszáras „Quick-Chuck” tokmányt, amely lehetővé teszi a magok és címketekercsek leggyorsabb be- és kirakodását
• TOKMÁNY A /STANDARD/10 INCHES modellek alapfelszereltsége a 76 mm-es magok használatához. Igény szerint 38/40/44/50/70/100 mm-es méretben.

A CSOMAGOLÁS ÁLTALÁNOS TARTALMA
• Felhasználói kézikönyv (ez a dokumentum)
• Címke-visszacsévélő egység
• Tápegység modul
• CÍMKÉZÉS „Quick-Chuck”™ Gyorsreteszelő tokmány vagy szabványos tengely három (3) fémlapáttal, vagy Model-10-INCHES Tengely hat (6) fémlapáttal felszerelt, vagy –ACH modell: állítható magtartó
• Két 300 mm-es műanyag karimalap (egy csak a QC-hez, nincs az ACH-hoz)
• Tartsa meg a szállítótartályt és a csomagolást tároláshoz és szállításhoz.

ÁLTALÁNOS
• Tápellátás: 100-240 VAC - 50 Hz. Kimenet 15 VDC - 4,33 A
• 2 év korlátozott garancia, 1 év a tápegységre
• Súly: 9,6 KG - 11,1 KG konfigurációtól függően

Elkezdeni
1. LÉPÉS: SZERELJE BE A FELSZÍVÓ TENGELYT SZABVÁNYOS, 1 hüvelykes és 10 hüvelykes (1. ÁBRA): Csúsztassa a karimalemezt a visszacsévélő tengely üreges végére. A maximális szélesség érdekében a karima felületének egy síkban kell lennie a tengely végével. Húzza meg a csavart az agyban.
• TOKMÁNY (2. ÁBRA): Szerelje fel a belső karimát a gyorstokmányra a mellékelt két csavarral.
• Csúsztassa a tengely és a karima szerelvényt a CAT motor tengelyére, hogy szabad helyet biztosítson az alvázhoz és a motorcsavarokhoz. Húzza meg az imbuszcsavart a motortengely lapos részére, amíg szorosra nem kerül.
• ACH (3. ÁBRA): Csúsztassa az ACH agyát a CAT motortengelye fölé. Helyezze el az agyat úgy, hogy rés legyen az ACH hub és a visszatekercselő meghajtó egység háza között. Húzza meg az imbuszcsavart a motortengely lapos részére, amíg szorosra nem kerül.
• Tegye a CAT-et a helyére a nyomtató címkekimeneti nyílása közelében.
• VIGYÁZAT: A MACSKA 10 KG-NAL TÖMÖL, ÍGY CSAK ERŐS FELÜLETET VÁLASSZON AZ EGYSÉG BEÁLLÍTÁSAHOZ.
• Ellenőrizze, hogy a CAT-3 vezérlőpanel „IRÁNY” kapcsolója „OFF” állásban van-e.
• Csatlakoztassa a tápegységet egy megfelelő konnektorhoz, és csatlakoztassa a használatra kész CAT-t.

AZ ACH HASZNÁLATA (3. ÁBRA)
• Lazítsa meg a három (A) rögzítőkart az ACH karimalap (B) hátulján.
• Fogja meg az első karimalemezt (C) egy kézzel, a hátsó karimalemezt (B) pedig a Egyéb.
• Forgassa el a lemezeket ellentétes irányba, amíg a három magujj (D) az ACH középpontjába nem kerül egymás mellett.
• Egy üres kartonmagot csak részben csúsztasson át az ujjakon (D), hagyjon körülbelül 50 mm-t a karima és a mag között.
• Most forgassa el a karimalapokat ellentétes irányba, hogy az ujjak kitáguljanak a kartonmag belsejében. Amíg a karimákat úgy tartja, hogy az ujjak a mag belsejéhez érjenek, forgassa el az egyik reteszelőkart az óramutató járásával megegyező irányba, amíg az rögzül. NE FESZÍTSE TÚL.
• Állítsa a másik két (2) reteszelőkart LOCK helyzetbe. NE FESZÍTSE TÚL.
• Most csúsztassa a magot teljesen felfelé a belső karimához. Ha a mag túl szoros, lazítsa meg a rögzítőkarokat, és próbálja újra egy kicsit tovább csúsztatni a magot az ujjakon, hogy csökkentse a szorítást.

VISSZÉTECSÉS EGY KARTONMAGRA
• Helyezze a CAT-3 vezérlőpanel „IRÁNY” kapcsolóját középső „KI” állásba.
• Csúsztasson egy üres címkemagot a tengelyen lévő Quick-Chuck-re vagy lapátokra, amíg a mag a belső karimalaphoz nem kerül. A gyorstokmányon húzza meg a rögzítőgombot.
• Ha szükséges, csúsztassa a külső címkekarima lemezt (a golyósdugattyúval az agyban) a tengelyre és felfelé a címkemaghoz.
• Távolítsa el a címkeszalagot a nyomtatóból, és rögzítse szalaggal a felvevőhenger magjához. Forgassa el a felszedő orsót néhány fordulattal.
• Állítsa a CAT-3 „TORQUE RANGE” kapcsolót „NORMAL” / („REWIND”) állásba. MEGJEGYZÉS: Ha a „TORQUE RANGE” kapcsoló „HIGH (SLIT)” állásban van, a CAT-3 nagyobb nyomatékot fejleszt ki. Használja a „MAGAS

(SLIT)” pozíciót a címkefelvágáshoz vagy a nagy átmérőjű tekercsek visszatekeréséhez.
• Forgassa el a „TORQUE” vezérlőgombot a minimális helyzetbe (teljesen az óramutató járásával ellentétes irányba).
• Helyezze a CAT-3 „IRÁNY” kapcsolót a kívánt helyzetbe, hogy balra vagy jobbra működjön.
• Indítsa el a nyomtatót, és állítsa be a „TORQUE” vezérlőgombot a kívánt felszívási feszültséghez.
• A címkék megfelelő visszatekeréséhez használja a minimális „TORQUE” beállítást. A túlzott nyomaték túl erősen húzhatja a címkéket, és a nyomtató elveszítheti a regisztrációját.

KÜLSŐ LEÁLLÍTÁS-VEZÉRLÉS (4. ÁBRA):
• A CAT-3 külső leállításvezérlő aljzata olyan külső eszközökhöz használható, amelyek képesek megszakadt áramköri leállítás parancsot adni. A használathoz 3,5 mm-es vezérlőkábel szükséges (nem tartozék).
• Ha a külső leállításvezérlő áramkör 2. és 3. érintkezője zárva van (egy 3,5 mm-es kétáramú csatlakozóval van összekötve), a CAT-3 fog működni. A külső áramkör nyitásakor a CAT-3 leáll.
• 3,5 mm-es „EXTERNAL HALT CONTROL” sztereó csatlakozó (kétáramkörű csatlakozó)
• Érintkező ZÁRVA=RUN
• Érintkező NYITÁS=LEÁLLÍTÁS
• Pin 1 – Nincs csatlakozás (NEM HASZNÁLT)
• Pin 2 – Alaphelyzetben zárt (NC) érintkező
• Pin 3 – Normál Zárt (NC) érintkező visszatérés.

LABELMATE, DROŠĪBA IR MŪSU PRIORITĀTE NUMUR VIENS. ŠĪ INFORMĀCIJA SNIEDZ DROŠĪBAS PAMATNOSTĀDNES, LIETOJOT ETIĶETES.

Jebkura mašīna var kļūt bīstama personālam, ja to nepareizi ekspluatē vai slikti uztur.
Visiem darbiniekiem, kas lieto un uztur Labelmate aprīkojumu, ir jāpārzina tā darbība, un viņiem jābūt rūpīgi apmācītiem un apmācītiem par drošību. Lielāko daļu negadījumu var novērst, apzinoties drošību. Ir pieliktas visas pūles, lai izstrādātu Labelmate aprīkojuma drošību atbilstoši ANSI un citiem nepieciešamajiem standartiem. Potenciālo apdraudējumu zonas ir mehāniski un / vai elektriski aizsargātas. Drošības etiķetes un instrukciju uzlīmes ir redzamas operatoram un atrodas netālu no iespējamās briesmām.

APMĀCĪBA UN INSTRUKCIJA

Klienta pienākums ir nodrošināt, lai viss personāls, no kura paredzēts darboties vai uzturēt iekārtu, piedalītos apmācības un instruktāžas sesijās un kļūtu par apmācītiem operatoriem. Visam personālam, kas lieto, pārbauda, apkalpo vai tīra šo aprīkojumu, jābūt atbilstoši apmācītam darba un mašīnu drošības jomā. PIRMS šīs ierīces lietošanas izlasiet lietošanas instrukciju rokasgrāmatā.

VISPĀRĪGA DROŠĪBA

Pārliecinieties, ka visi barošanas avoti ir izslēgti, kad mašīna netiek lietota. Tas ietver elektrisko strāvu. Izlasiet rokasgrāmatu, lai iegūtu īpašas ekspluatācijas instrukcijas katram aprīkojumam. Labelmate produkta rokasgrāmata ir iekļauta produkta iepakojumā un atrodama vietnē www.labelmate.com Zināt, kā iekārta darbojas, un izprast darbības procesus. Zināt, kā izslēgt aprīkojumu Izprotiet aprīkojuma drošības etiķetes Veicamajam darbam valkājiet piemērotus individuālos aizsardzības līdzekļus (EX: acu aizsardzība, cimdi, drošības apavi utt.). Pārliecinieties, ka nekas, ko nēsājat, nevarētu iekļūt mašīnā.

Strādājot ar visu aprīkojumu vai ap to, izvairieties valkāt vaļīgu apģērbu, rotaslietas, nepiesprādzētus garus matus vai jebkādas vaļīgas saites, jostas, šalles vai izstrādājumus, kas var būt aizķerti kustīgās daļās. Turiet visas ekstremitātes prom no kustīgajām daļām. Sapinšanās var izraisīt nāvi vai smagus ievainojumus. Jauno aprīkojumu pārbaudiet iekārtas spriegumu ar mašīnā norādīto spriegumu. Elektriskās specifikācijas jūsu mašīna ir uzdrukāta uz iekārtas sērijas numura zīmes. Nepieciešama pareizi iezemēta elektriskā tvertne drošai ekspluatācijai neatkarīgi no sprieguma prasībām.

Izmantojiet iekārtu tikai paredzētajam mērķim. Glabājiet darba zonu bez šķēršļiem, kas varētu izraisīt cilvēka paklupšanu vai nokrišanu pret darbināmo mašīnu. Turiet pirkstus, rokas vai jebkuru ķermeņa daļu ārpus mašīnas un prom no kustīgajām daļām, kad mašīna atrodas darbojas. Jebkura mašīna ar kustīgām daļām un / vai elektriskām sastāvdaļām var būt potenciāli bīstama neatkarīgi no tā, cik daudz tajā ir drošības elementu. Darbojoties vai apkalpojot aprīkojumu, esiet modrs un skaidri domājiet. Esiet informēts par operācijām un personālu savā apkārtnē. Esiet uzmanīgs pret mašīnā parādītajām indikatora gaismām un / vai operatora saskarnes ekrāniem un zināt, kā reaģēt.

Nelietojiet mehānismus, ja esat noguris, emocionāli nomākts vai esat narkotiku vai alkohola reibumā. Ziniet, kur atrodas PIRMĀS PALĪDZĪBAS DROŠĪBAS STACIJA. Rotējošās un kustīgās daļas ir bīstamas. Nepieļaujiet darbības zonu. Nekad nelieciet svešķermeņus darbības zonā. Smagām iekārtām izmantojiet atbilstošas pacelšanas un transportēšanas ierīces. Daži aprīkojuma veidi var būt ļoti smagi. Būtu jāizmanto piemērota pacelšanas ierīce.

Oriģināla instrukciju tulkojums

LABELMATE "CAT" (Constant Adjustable Torque™) ir padarījis šīs klusās, viegli lietojamās pārtinējas par nozares standartu. Izmantojot dažādus serdes izmērus, etiķešu platumu, ruļļa diametru un izvēles iespējas, ir pieejams pārtinējs, kas piemērots jebkuram jūsu darbam.

ĪPAŠĪBAS
• Griezes momenta/ātruma un virziena iestatījumi, izmantojot vadības paneli.
• CAT-3 ar pielāgotas konstrukcijas lieljaudas un klusu motoru. Maks. Ātrums: 125 CM/SEC 76 mm serdes ruļļa sākumā
• CAT-3-Standard ir lāpstiņas tipa serdes turētājs (1. ATTĒLS)
• CAT-3-ACH (3. ATTĒLS) izmanto regulējamu serdi. turētājs, kas ļauj izmantot dažādu izmēru serdeņus, lai nodrošinātu maksimālu elastību
• CAT-3-CHUCK (2. ATTĒLS) ietver ātri noslēdzamu "Quick-Chuck" serdes patronu, kas nodrošina visātrāko serdeņu un etiķešu ruļļu iekraušanu un izkraušanu
• CHUCK /STANDARTA/10 INCHES modeļi ir standartaprīkojumā, lai izmantotu 76 mm serdeņus. Pēc pieprasījuma pieejams 38/40/44/50/70/100 mm.

IEPAKOJUMA VISPĀRĒJS SATURS
• Lietotāja rokasgrāmata (šis dokuments) • Etiķešu pārtīšanas iekārta
• Barošanas modulis
• MARĶĒJUMS "Quick-Chuck"™ Ātri bloķējoša serdeņa patrona vai standarta vārpsta ar uzstādītām trim (3) metāla lāpstiņām, vai Model-10- INCHES Vārpsta ar uzstādītām sešām (6) metāla lāpstiņām vai modelis –ACH: regulējams serdes turētājs
• Divas 300 mm plastmasas atloka plāksnes (viena tikai QC, neviena nav paredzēta ACH)
• Saglabājiet transportēšanas konteineru un iepakojumu uzglabāšanai un transportēšanai.

VISPĀRĪGI
• Barošanas avots: 100-240VAC-50Hz., Izeja 15VDC-4,33A
• Ierobežota 2 gadu garantija, 1 gads barošanas blokam
• Svars: 9,6 KG līdz 11,1 KG atkarībā no konfigurācijas

Darba sākšana
1. SOLIS. UZSTĀDĪT UZŅĒMĒŠANAS VĀRSTI
STANDARTA, 1 collu un 10 collu (1. ATTĒLS): uzbīdiet atloka plāksni uz attīšanas vārpstas dobā gala. Lai sasniegtu maksimālo platumu, atloka virsmai jābūt vienā līmenī ar vārpstas galu. Pievelciet rumbas skrūvi.
• PADOMS (ZĪM.2): Uzstādiet iekšējo atloku uz Quick-Chuck ar divām komplektā iekļautajām skrūvēm.
• Uzbīdiet vārpstas un atloka komplektu uz CAT motora vārpstas, lai nodrošinātu atstarpi līdz šasijai un motora skrūvēm. Pievelciet sešstūra skrūvi uz motora vārpstas plakanās daļas, līdz tā ir cieši pievilkta.
• ACH (ATT.3): Bīdiet ACH rumbu virs CAT motora vārpstas. Novietojiet centrmezglu tā, lai starp ACH centrmezglu un pārtinēja piedziņas bloka korpusu būtu atstarpe. Pievelciet sešstūra skrūvi uz motora vārpstas plakanās daļas, līdz tā ir cieši pievilkta.
• Novietojiet CAT vietā netālu no printera etiķetes izejas atveres.
• UZMANĪBU! KAĶIS SVAR VAIRS 10 KG, TĀPĒC IZVĒLIES TIKAI IZTURĪGU VIRSMU, UZ KURU UZSTĀDĪT IERĪCI.
• Pārbaudiet, vai CAT-3 vadības paneļa slēdzis "DIRECTION" ir pozīcijā "OFF".
• Pievienojiet barošanas avotu piemērotai strāvas kontaktligzdai un pievienojiet CAT, kas tagad ir gatavs lietošanai.

ACH IZMANTOŠANA (3. ATTĒLS)
• Atlaidiet trīs (A) bloķēšanas sviras ACH atloka plāksnes (B) aizmugurē.
• Satveriet priekšējo atloka plāksni (C) ar vienu roku un aizmugurējo atloka plāksni (B) ar cits.
• Pagrieziet plāksnes pretējos virzienos, līdz trīs serdes pirksti (D) virzās uz ACH centru blakus viens otram.
• Pārbīdiet tukšo kartona serdi tikai daļēji pāri pirkstiem (D), atstājiet apmēram 50 mm starp atloku un serdi.
• Tagad pagrieziet atloka plāksnes pretējos virzienos, lai paplašinātu pirkstus pret kartona serdes iekšpusi. Turot atlokus tā, lai pirksti būtu pret serdes iekšpusi, pagrieziet vienu no bloķēšanas svirām pulksteņrādītāja virzienā, līdz tā ir fiksēta. NEPIEPIEVIETIET.
• Pārvietojiet pārējās divas (2) bloķēšanas sviras pozīcijā LOCK. NEPIEPIEVIETIET.
• Tagad pabīdiet serdi līdz galam uz augšu pret iekšējo atloku. Ja serde ir pārāk saspringta, atlaidiet bloķēšanas sviras un vēlreiz mēģiniet pabīdīt serdi nedaudz tālāk pār pirkstiem, lai padarītu to necaurlaidīgāku.

ATTĪST KARTONA serdeni
• Novietojiet CAT-3 vadības paneļa slēdzi "DIRECTION" centrālajā "OFF" pozīcijā.
• Pārbīdiet tukšo etiķetes serdi pāri Quick-Chuck vai lāpstiņām uz vārpstas, līdz serde atrodas pret iekšējo atloka plāksni. Uz ātrās patronas pievelciet bloķēšanas pogu
• Ja vēlaties, uzbīdiet ārējo etiķetes atloka plāksni (ar lodveida virzuli rumbā) uz vārpstas un uz augšu pret etiķetes serdi.
• Padodiet uzlīmju tīklu no printera un ar lenti nostipriniet to pie paņemšanas ruļļa serdes. Pagrieziet uzņemšanas spoli pāris apgriezienus.
• Novietojiet CAT-3 "TORQUE RANGE" slēdzi pozīcijā "NORMAL" / ("REWIND"). PIEZĪME: Kad slēdzis "TORQUE RANGE" ir pozīcijā "HIGH (SLIT)", CAT-3 attīsta lielāku griezes momentu. Izmantojiet pozīciju "HIGH (SLIT)" uzlīmju sagriešanai vai liela diametra ruļļu pārtīšanai.
• Pagrieziet "TORQUE" vadības pogu līdz minimumam (pilnībā pretēji pulksteņrādītāja virzienam).
• Novietojiet CAT-3 "DIRECTION" slēdzi pozīcijā, kurā vēlaties darboties pa kreisi vai pa labi.
• Iedarbiniet printeri un noregulējiet "TORQUE" vadības

pogu vēlamajam uzsūkšanas spriegumam.
• Izmantojiet minimālo “TORQUE” iestatījumu, kas nepieciešams, lai pareizi attītu uzlīmes. Pārmērīgs griezes moments var pārāk stipri izvilkt uzlīmes un izraisīt printera reģistrācijas zaudēšanu.

ĀRĒJĀ APSTĀDES VADĪBA (4. ATTĒLS):
• CAT-3 ārējā apturēšanas vadības ligzda ir paredzēta lietošanai ar ārējām ierīcēm, kas spēj nodrošināt pārtrauktas ķēdes apturēšanas komandu. Lietošanai ir nepieciešams 3,5 mm vadības kabelis (nav iekļauts komplektā).
• Kad ārējās apturēšanas vadības ķēdes 2. un 3. kontakts ir aizvērts (savienots kopā, izmantojot 3,5 mm divu ķēdes spraudni), CAT-3 darbosies. Kad ārējā ķēde tiek atvērta, CAT-3 apstāsies.
• 3,5 mm “ĀRĒJĀ PĀRTRAUKŠANAS VADĪBA” Stereo spraudnis (divu ķēžu spraudnis)
• Kontakts AIZVĒRTS = RUN • Kontakts ATVĒRTS = PĀRTRAUKŠANA
• Pin 1 — nav savienojuma (NEIZMANTOS)
• Pin 2 — parasti aizvērts (NC) kontakts
• Pin 3 — parasti Slēgta (NC) kontakta atgriešana.

LITHUANIAN

LABELMATE SAUGUMAS YRA SVARBIAUSIAS MŪSŲ PRIORITETAS. ŠIOJE INFORMACIJOJE PATEIKIAMOS SAUGOS, NAUDOJANT ETIKETĖS ĮRANGĄ, GAIRĖS.

Bet kuri mašina gali tapti pavojinga personalui, jei ji netinkamai eksploatuojama ar blogai prižiūrima. Visi darbuotojai, dirbantys ir prižiūrintys „Labelmate“ įrangą, turėtų būti gerai susipažinę su jos veikimu, būti kruopščiai apmokyti ir mokyti saugos. Daugelio nelaimingų atsitikimų galima išvengti per sąmoningumą saugos srityje. Buvo dedamos visos pastangos, kad būtų sukurta „Labelmate“ įrangos konstrukcija pagal ANSI ir kitų, jei reikia, standartų nustatytus standartus. Potencialaus pavojaus zonos yra mechaniškai ir (arba) elektra apsaugotos. Saugos etiketės ir instrukcijos lipdukai yra matomi operatoriui ir yra šalia bet kokio galimo pavojaus.

MOKYMAS IR INSTRUKCIJA

Klientas yra atsakingas už tai, kad visi darbuotojai, kurie, tikimasi, valdys ar prižiūrės įrangą, dalyvaus mokymuose ir instrukcijose ir taps apmokytais operatoriais. Visi darbuotojai, dirbantys, tikrinantys, aptarnaujantys ar valantys šią įrangą, turi būti tinkamai apmokyti eksploatuoti ir saugiai dirbti. PRIEŠ naudodami šią įrangą, perskaitykite naudojimo instrukciją, pateiktą vadove.

BENDRA SAUGA

Įsitikinkite, kad visi maitinimo šaltiniai yra išjungti, kai mašina nenaudojama. Tai apima elektros energiją. Perskaitykite kiekvienos įrangos specialių naudojimo instrukcijų vadovą. „Labelmate“ produkto vadovas yra produkto pakuotėje ir jį galima rasti svetainėje www. labelmate.com Žinoti, kaip veikia įranga, ir suprasti veikimo procesus. Žinokite, kaip išjungti įrangą. Supraskite įrangos saugos etiketes

Atlikdami darbą dėvėkite tinkamas asmenines apsaugos priemones (Pvz .: akių apsauga, pirštinės, apsauginiai bateliai ir kt.). Įsitikinkite, kad niekas, ką dėvite, negali pakliūti į mašiną. Dirbdami su visa įranga ar šalia jos, venkite dėvėti laisvus drabužius, papuošalus, nevaržomus ilgus plaukus ar palaidus kaklaraiščius, diržus, šalikus ar daiktus, kurie gali būti įstrigę judančiose dalyse. Laikykite visas galūnes nuo judančių dalių. Susipainiojimas gali sukelti mirtį ar sunkius sužalojimus.Jei reikia naujos įrangos, patikrinkite įrenginio įtampą pagal mašinoje nurodytą įtampą. Elektros specifikacijosjūsų mašina atspausdinta ant mašinos serijos numerio etiketės. Reikalingas tinkamai įžemintas elektros lizdas saugiam naudojimui, neatsižvelgiant į įtampos reikalavimus. Įrangą naudokite tik pagal paskirtį.

Valdymo zonoje neturi būti kliūčių, dėl kurių žmogus gali pakliūti ar nukristi link veikiančios mašinos. Pirštais, rankomis ar bet kuria kūno dalimi laikykite mašiną ir toliau nuo judančių dalių, kai mašina yraveikiantis. Bet kuri mašina su judančiomis dalimis ir (arba) elektriniais komponentais gali būti pavojinga, nesvarbu, kiek joje yra saugos funkcijų. Būkite budrūs ir aiškiai mąstykite dirbdami ar prižiūrėdami įrangą. Žinokite apie operacijas ir personalą savo aplinkoje. Būkite dėmesingi mašinoje rodomoms indikatorių lemputėms ir (arba) operatoriaus sąsajos ekranams ir mokėkite reaguoti.

Nenaudokite mechanizmų, jei esate pavargęs, emociškai sunerimęs arba apsvaigęs nuo narkotikų ar alkoholio. Žinokite, kur yra PIRMOSIOS PAGALBOS SAUGOS STOTIS. Besisukančios ir judančios dalys yra pavojingos. Laikykite atokiau nuo veikimo srities. Niekada nedėkite jokių pašalinių daiktų į veikimo sritį. Sunkiajai įrangai naudokite tinkamus kėlimo ir gabenimo įtaisus. Kai kurių tipų įranga gali būti ypač sunki. Reikėtų naudoti tinkamą kėlimo įtaisą.

Originalių instrukcijų vertimas

LABELMATE "CAT" (Constant Adjustable Torque™) pavertė šiuos tylius, lengvai naudojamus pervyniotuvus pramonės standartu. Įvairių šerdies dydžių, etikečių pločių, ritinėlių skersmenų ir pasirinkimo variantų yra pervyniotuvas, tinkantis bet kokiam darbui.

SAVYBĖS
• Sukimo momento/greičio ir krypties nustatymai per valdymo skydelį
• CAT-3 su pagal užsakymą pagamintu sunkiu ir tyliu varikliu. Maks. Greitis: 125 CM/SEK 76 mm šerdies ritinio pradžioje
• CAT-3-Standard turi mentelės formos šerdies laikiklį (1 pav.)
• CAT-3-ACH (3 pav.) turi reguliuojamą šerdį laikiklis, leidžiantis naudoti įvairaus dydžio šerdį, siekiant maksimalaus lankstumo
• CAT-3-CHUCK (2 pav.) turi greito užrakinimo „Quick-Chuck" šerdies griebtuvą, leidžiantį greičiausią šerdies ir etikečių ritinėlių įdėjimą ir iškrovimą
• CHUCK /STANDARTINIS/10 INCHES modeliai standartiškai naudojami 76 mm šerdims. Pagal pageidavimą galima įsigyti 38/40/44/50/70/100 mm.

BENDRAS PAKUOTĖS TURINYS
• Vartotojo vadovas (šis dokumentas)
• Etikečių pervyniojimo įrenginys • Maitinimo modulis
• ŽYMĖKITE „Quick-Chuck"™ Greitai užsifiksuojantį šerdies griebtuvą arba standartinį veleną su trimis (3) sumontuotomis metalinėmis mentelėmis, arba Model-10- COLŲ Velenas su sumontuotomis šešiomis (6) metalinėmis mentelėmis arba Modelis –ACH: reguliuojamas šerdies laikiklis
• Dvi 300 mm plastikinės flanšo plokštės (viena skirta QC, jokios ACH)
• Išsiuntimo konteinerį ir pakuotę išlaikykite saugojimui ir transportavimui.

BENDRA
• Maitinimas: 100-240VAC- 50Hz., Išėjimas 15VDC-4.33A
• Ribota 2 metų garantija, 1 metai maitinimo šaltiniui
• Svoris: nuo 9,6 KG iki 11,1 KG, priklausomai nuo konfigūracijos

Darbo pradžia
1 ŽINGSNIS: ĮRENKITE PAĖMIMO VELENĄ
STANDARTINIS, 1 colio IR 10 colių (1 pav.):
Uždėkite flanšo plokštę ant tuščiavidurio atsukimo veleno galo. Kad plotis būtų didžiausias, flanšo paviršius turi būti lygus veleno galu. Priveržkite varžtą stebulėje.
• Griebtuvas (2 pav.): Sumontuokite vidinį flanšą ant greitojo griebtuvo dviem pateiktais varžtais.
• Užstumkite veleno ir flanšo mazgą ant CAT variklio veleno, kad važiuoklė ir variklio varžtai atsilaisvintų. Priveržkite šešiakampį varžtą ant plokščios variklio veleno dalies, kol jis bus tvirtas.
• ACH (3 pav.): Pastumkite ACH stebulę ant CAT variklio veleno. Stebulę nustatykite taip, kad tarp ACH stebulės ir pervyniotuvo pavaros bloko būtų tarpas. Priveržkite šešiakampį varžtą ant plokščios variklio veleno dalies, kol jis bus tvirtas.
• Įstatykite CAT šalia spausdintuvo etikečių išėjimo angos.
• DĖMESIO: KATĖ SVERI VIRŠIAU 10 KG, TODĖL PASIRINKITE TIK TINKĄ PAVIRŠIĄ, ANT KURIO NUSTATYTI ĮRENGINĮ.
• Patikrinkite, ar CAT-3 valdymo skydelio jungiklis „DIRECTION" yra „OFF" padėtyje.
• Įjunkite maitinimo šaltinį į tinkamą maitinimo lizdą ir prijunkite CAT, kuris dabar yra paruoštas naudoti.

ACH NAUDOJIMAS (3 pav.)
• Atlaisvinkite tris (A) fiksavimo svirtis, esančias ACH flanšo plokštės (B) gale.
• Viena ranka suimkite priekinę flanšo plokštę (C), o užpakalinę flanšo plokštę (B) kitas.
• Sukite plokštes priešingomis kryptimis, kol trys šerdies pirštai (D) pasislinks į ACH centrą šalia vienas kito.
• Tuščią kartoninę šerdį perbraukite tik iš dalies per pirštus (D), palikite apie 50 mm tarp flanšo ir šerdies.
• Dabar pasukite flanšo plokštes priešingomis kryptimis, kad pirštai išsiplėstų prie kartoninės šerdies vidinės pusės. Laikydami flanšus taip, kad pirštai būtų prie šerdies vidinės pusės, pasukite vieną iš fiksavimo svirčių pagal laikrodžio rodyklę, kol ji užsifiksuos. NEPERPRIVERKITE.
• Perkelkite kitas dvi (2) fiksavimo svirtis į LOCK padėtį. NEPERPRIVERKITE.
• Dabar pastumkite šerdį iki galo aukštyn prie vidinio flanšo. Jei šerdis per daug įtempta, atlaisvinkite užrakinimo svirtis ir bandykite dar kartą pastumti šerdį šiek tiek toliau per pirštus, kad sumažintumėte sandarumą.

ATSUKTI ATGAL KARTONO ŠERDĮ
• CAT-3 valdymo skydelyje esantį jungiklį „DIRECTION" pastatykite į centrinę „OFF" padėtį.
• Tuščią etiketės šerdį užmaukite ant veleno esančio Quick-Chuck arba Mentės, kol šerdis atsidurs prie vidinės flanšo plokštės. Ant greitojo griebtuvo priveržkite fiksavimo rankenėlę
• Jei norite, užstumkite išorinę etiketės flanšo plokštę (su rutuliniu stūmokliu stebulėje) ant veleno ir aukštyn prie etiketės šerdies.
• Padėkite etikečių juostą iš spausdintuvo ir pritvirtinkite juosta prie paėmimo ritinio šerdies. Pasukite priėmimo ritę keletą apsisukimų.
• Nustatykite CAT-3 „TORQUE RANGE" jungiklį į „NORMAL" / („REWIND") padėtį. PASTABA: Kai „TORQUE RANGE" jungiklis yra „HIGH (SLIT)" padėtyje, CAT-3 sukuria didesnį sukimo momentą. Etikečių pjaustymui arba didelio skersmens ritinėlių pervyniojimui naudokite padėtį „HIGH (SLIT)".
• Pasukite „TORQUE" valdymo rankenėlę į mažiausią padėtį (visiškai prieš laikrodžio rodyklę).
• Nustatykite CAT-3 „DIRECTION" jungiklį į norimą padėtį,

kad jis veiktų į kairę arba į dešinę.
• Paleiskite spausdintuvą ir sureguliuokite „TORQUE“ valdymo rankenėlę, kad pasiektumėte norimą paėmimo įtempimą.
• Norėdami tinkamai atsukti etiketes, naudokite minimalų „TORQUE“ nustatymą. Per didelis sukimo momentas gali per stipriai ištraukti etiketes ir dėl to spausdintuvas gali prarasti registraciją.

IŠORINIS SUSTABDYMO VALDYMAS (4 pav.):
• CAT-3 išorinis sustabdymo valdymo lizdas skirtas naudoti su išoriniais įrenginiais, galinčiais pateikti atviros grandinės sustabdymo komandą. Naudojimui būtinas 3,5 mm valdymo kabelis (nepridedamas).
• Kai išorinio sustabdymo valdymo grandinės 2 ir 3 kontaktai yra uždaryti (sujungti naudojant 3,5 mm dviejų grandinių kištuką), CAT-3 veiks. Atidarius išorinę grandinę, CAT-3 sustos.
• 3,5 mm „IŠORINĖS SUSTABDYMO VALDYMAS“ Stereo kištukas (dviejų grandinių kištukas) • Kontaktas UŽDARYTA=RUN • Kontaktas ATIDARYTA=SUSTABDYMAS
• Pin 1 – nėra jungties (NENaudojamas)
• Pin 2 – įprastai uždarytas (NC) kontaktas
• Pin 3 – įprastai Uždarojo (NC) kontakto grąžinimas.

NORWEGIAN

HOS LABELMATE ER SIKKERHET VÅR FØRSTE PRIORITET. FØLGENDE INFORMASJON GIR RETNINGSLINJER FOR SIKKERHET VED BRUK AV LABELMATE-UTSTYR.

Enhver maskin kan bli farlig for personell når den brukes feil eller vedlikeholdes dårlig. Alle ansatte som betjener og vedlikeholder Labelmate-utstyr, bør være kjent med bruken og bør være grundig opplært og instruert i sikkerhet. De fleste ulykker kan forebygges gjennom sikkerhetsbevissthet.
Alle anstrengelser er gjort for å konstruere sikkerhet i utformingen av Labelmate-utstyr i henhold til standarder angitt av ANSI og andre som gjelder etter behov. Områder med potensiell fare er mekanisk og / eller elektrisk beskyttet. Sikkerhetsmerker og instruksjonsmerker er synlige for operatøren og ligger nær enhver potensiell fare.

TRENING OG INSTRUKSJON

Det er kundens ansvar å sikre at alt personell som forventes å betjene eller vedlikeholde utstyret deltar i opplærings- og instruksjonsøkter og blir trente operatører. Alt personell som betjener, inspiserer, utfører service eller rengjøring av dette utstyret må være opplært i drift og maskinsikkerhet. FØR du bruker dette utstyret, bør du lese bruksanvisningen i håndboken.

GENERELL SIKKERHET

Forsikre deg om at alle strømkilder er slått av når maskinen ikke er i bruk. Dette inkluderer elektrisk kraft. Les håndboken for spesielle bruksanvisninger for hvert utstyr. Labelmate produkthåndbok er inkludert i produktemballasjen og finnes på nettstedet www. labelmate.com Vet hvordan utstyret fungerer og forstå driftsprosessene. Vet hvordan du stenger utstyret. Forstå utstyrets sikkerhetsetiketter Bruk passende personlig verneutstyr for jobben som skal utføres (EX: øyevern, hansker, vernesko osv.). Forsikre deg om at ingenting du har på deg kan bli fanget i maskinen. Når du arbeider med eller rundt alt utstyr, må du ikke bruke løse klær, smykker, uhemmet langt hår eller løse bånd, belter, skjerf eller gjenstander som kan komme i fast bevegelse. Hold alle ekstremiteter borte fra bevegelige deler. Forvikling kan føre til død eller alvorlig personskade. For nytt utstyr, sjekk anleggsspenningen med spenningen som er spesifisert på maskinen. Elektriske spesifikasjoner for maskinen din er trykt på maskinens serienummer. Det kreves en riktig jordet elektrisk stikkontakt for sikker drift uavhengig av spenningskrav.

Bruk bare utstyret til det tiltenkte formålet. Hold driftssonen fri for hindringer som kan føre til at en person snubler eller faller mot en betjeningsmaskin. Hold fingre, hender eller deler av kroppen ut av maskinen og borte fra bevegelige deler når maskinen er opererer.

Enhver maskin med bevegelige deler og / eller elektriske komponenter kan være potensielt farlig uansett hvor mange sikkerhetsfunksjoner den inneholder. Vær våken og tenk klart når du betjener eller vedlikeholder utstyret. Vær oppmerksom på operasjoner og personell i omgivelsene dine. Vær oppmerksom på indikatorlamper og / eller brukergrensesnittskjermbilder som vises på maskinen og vet hvordan du skal reagere.

Ikke bruk maskiner hvis du er trøtt, følelsesmessig eller under påvirkning av narkotika eller alkohol. Vet hvor FØRSTEHJELPSSIKKERHETSSTASJONEN er lokalisert. Roterende og bevegelige deler er farlige. Hold deg unna operasjonsområdet. Sett aldri fremmedlegemer i operasjonsområdet.Bruk riktig løfte- og transportutstyr for tungt utstyr. Noen typer utstyr kan være ekstremt tunge. En passende løfteinnretning skal brukes.

Oversettelse av originale instruksjoner

LABELMATE "CAT" (Constant Adjustable Torque™) har gjort disse stillegående, brukervennlige omviklingene til industristandarden. Med ulike kjernestørrelser, etikettbredder, rullediametre og alternativer å velge mellom, er det en oppruller som passer til enhver jobb du måtte ha.

FUNKSJONER
• Innstillinger for dreiemoment/hastighet og retning via kontrollpanelet • CAT-3 med spesialbygget kraftig og stillegående motor. Maks. Hastighet: 125 CM/SEC ved begynnelsen av en 76 mm kjernerull • CAT-3-standarden har en kjerneholder i skovlstil (FIG.1) • CAT-3-ACH (FIG.3) har en justerbar kjerne holder som muliggjør bruk av forskjellige kjernestørrelser, for maksimal fleksibilitet • CAT-3-CHUCK (FIG.2) inkluderer en hurtiglåsende "Quick-Chuck" kjernechuck som tillater den raskeste lasting og lossing av kjerner og etikettruller • CHUCK /STANDARD/10-TOMMER-modeller leveres som standard for bruk av kjerner i 76 mm. På forespørsel tilgjengelig i 38/40/44/50/70/100 mm.

GENERELT I EMBALLASJONEN
• Brukerhåndbok (dette dokumentet) • Etikettopprullingsenhet • Strømforsyningsmodul • LABELMATE “Quick-Chuck” ™ hurtiglåsende kjernechuck eller standardaksel med tre (3) metallvinger installert, eller modell-10- TOMMERS Skaft med seks (6) metallvinger installert, eller modell –ACH: Justerbar kjerneholder • To 300 mm plastflensplater (en kun for QC, ingen for ACH) • Ta vare på transportbeholderen og emballasjen for lagring og transport.

GENERELT
• Strømforsyning: 100-240VAC- 50Hz., utgang 15VDC-4,33A
• Begrenset garanti på 2 år, 1 år på strømforsyningen
• Vekt: 9,6 KG til 11,1 KG avhengig av konfigurasjon

Starter
TRINN 1: INSTALLER OPPTAKSJAKTEN
STANDARD, 1-TOMMER OG 10-TOMMER(FIG.1): Skyv flensplaten på den hule enden av opprullingsakselen. For maksimal bredde bør flensflaten være i flukt med enden av skaftet. Stram til skruen i navet.
• CHUCK (FIG.2): Monter den indre flensen på Quick-Chucken med to skruer som følger med. • Skyv akselen og flensenheten på CAT-motorakselen slik at det er klaring til chassiset og motorskruene. Stram unbrakonskruen på den flate delen av motorakselen til den er stram. • ACH (FIG.3): Skyv navet til ACH over motorakselen til CAT. Plasser huben slik at det er et mellomrom mellom ACH-hubben og rewinder-drivenhetens kabinett. Stram unbrakonskruen på den flate delen av motorakselen til den er stram. • Sett CAT-en på plass nær etikettutgangsåpningen på skriveren. • FORSIKTIG: KATTEN- VEIER OVER 10 KG, SÅ VELG KUN EN STØFFIG OVERFLATE SOM DU STILLER ENHETEN PÅ. • Kontroller at “DIRECTION”-bryteren på CAT-3 kontrollpanel er i “OFF”-posisjon. • Koble strømforsyningen til et passende strømuttak og koble til CAT-en som nå er klar til bruk.

BRUKE ACH (FIG.3) • Løsne de tre (A) låsespakene på baksiden av ACH-flensplaten (B) • Ta tak i den fremre flensplaten (C) med én hånd og den bakre flensplaten (B) med annen. • Roter platene i motsatte retninger til de tre kjernefingrene (D) beveger seg til midten av ACH ved siden av hverandre. • Skyv en tom pappkjerne bare halvveis over fingrene (D) og la det være ca. 50 mm mellom flensen og kjernen. • Roter nå flensplatene i motsatte retninger for å utvide fingrene mot innsiden av pappkjernen. Mens du holder flensene slik at fingrene er mot innsiden av kjernen, roter du en av låsespakene med klokken til den er festet. IKKE FOR STRAM. • Flytt de to andre (2) låsespakene til LOCK-posisjonen. IKKE FOR STRAM. • Skyv nå kjernen helt opp mot den indre flensen. Hvis kjernen er for stram, løsne låsespakene og prøv igjen å skyve kjernen litt lenger over fingrene for å gi mindre tetthet.

SPOLL TILBAKE PÅ EN KJERNE av kartong
• Plasser “DIRECTION”-bryteren på CAT-3 kontrollpanel i den midtre “OFF”-posisjonen. • Skyv en tom etikettkjerne over Quick-Chucken eller vingene på akselen til kjernen er mot den indre flensplaten. På Quick-Chuck, stram låseknotten. • Hvis ønskelig, skyv den ytre etikettflensplaten (med kulestempel i navet) på akselen og opp mot etikettkjernen. • Mat etikettbanen fra skriveren og fest den til oppsamlingsrullens kjerne med tape. Roter opptrekksspolen et par omdreininger. • Sett CAT-3 “MOMENTOMRÅDE”-bryteren i “NORMAL” / (“REWIND”) posisjon. MERK: Når "TORQUE RANGE"-bryteren er i "HIGH (SLIT)"-posisjon, utvikler CAT-3 høyere dreiemoment. Bruk "HIGH (SLIT)"-posisjonen for etikettskjæring eller tilbakespoling av ruller med stor diameter. • Drei "TORQUE"-kontrollknappen til minimumsposisjonen (helt mot klokken). • Plasser CAT-3 “DIRECTION”-bryteren i posisjonen du ønsker å kjøre til venstre eller høyre. • Start skriveren og juster "MOMENT"-kontrollknappen for ønsket opptrekkingsspenning. • Bruk minimum "MOMENT"-innstillingen som er nødvendig for å spole tilbake etiketter riktig. For høyt dreiemoment kan trekke etikettene for hardt og føre til at skriveren mister registreringen.

EKSTERN stoppkontroll (FIG.4):
• En ekstern stoppkontrollkontakt på CAT-3 er for bruk med eksterne enheter som kan gi en åpen kretsstoppkommando. En 3,5 mm kontrollkabel er nødvendig for bruk (ikke inkludert). • Med pinne 2 og pinne 3 på den eksterne stoppkontrollkretsen lukket (koblet sammen med en 3,5 mm dobbelkretsplugg), vil CAT-3 fungere. Når den eksterne kretsen åpnes, vil CAT-3 stoppe. • 3,5 mm “EXTERNAL HALT CONTROL” stereoplugg (dobbel kretsplugg) • Kontakt STENGT=KJØR • Kontakt ÅPEN=STOPP
• Pin1 - Ingen tilkobling (IKKE BRUKT)
• Pin 2 - Normalt lukket (NC) kontakt
• Pin 3 - Normalt Lukket (NC) kontakt retur.

POLISH

W FIRMIE LABELMATE BEZPIECZEŃSTWO JEST NASZYM NAJWYŻSZYM PRIORYTETEM. PONIŻSZE INFORMACJE ZAWIERAJĄ WYTYCZNE DOTYCZĄCE BEZPIECZEŃSTWA PODCZAS KORZYSTANIA Z URZĄDZEŃ LABELMATE.

Każda maszyna może stać się niebezpieczna dla personelu, gdy jest niewłaściwie obsługiwana lub źle konserwowana.
Wszyscy pracownicy obsługujący i konserwujący sprzęt Labelmate powinni być zaznajomieni z jego obsługą oraz powinni zostać dokładnie przeszkoleni i poinstruowani w zakresie bezpieczeństwa.
Większości wypadków można zapobiec dzięki świadomości bezpieczeństwa.
Dołożono wszelkich starań, aby zapewnić bezpieczeństwo podczas projektowania sprzętu Labelmate zgodnie z normami określonymi przez ANSI i inne, które mają zastosowanie w razie potrzeby. Obszary potencjalnego zagrożenia są chronione mechanicznie i / lub elektrycznie. Etykiety ostrzegawcze i naklejki instruktażowe są widoczne dla operatora i umieszczone w pobliżu potencjalnego zagrożenia.

SZKOLENIE I INSTRUKCJA

Obowiązkiem klienta jest zapewnienie, aby cały personel, od którego oczekuje się obsługi lub konserwacji sprzętu, uczestniczył w sesjach szkoleniowych i instruktażowych oraz stał się przeszkolonymi operatorami. Cały personel obsługujący, kontrolujący, serwisujący lub czyszczący ten sprzęt musi być odpowiednio przeszkolony w zakresie obsługi i bezpieczeństwa maszyny. PRZED uruchomieniem tego sprzętu przeczytaj instrukcję obsługi w instrukcji.

OGÓLNE BEZPIECZEŃSTWO

Upewnij się, że wszystkie źródła zasilania są wyłączone, gdy maszyna nie jest używana. Obejmuje to energię elektryczną. Przeczytaj instrukcję, aby uzyskać specjalne instrukcje operacyjne dla każdego elementu wyposażenia. Podręcznik produktu Labelmate znajduje się w opakowaniu produktu i można go znaleźć na stronie internetowej www.labelmate.com Dowiedz się, jak działa sprzęt i zrozum procesy operacyjne. Dowiedz się, jak wyłączyć sprzęt.

Zapoznaj się z etykietami bezpieczeństwa sprzętu Nosić odpowiedni sprzęt ochrony osobistej do wykonywanej pracy (np. Ochrona oczu, rękawice, obuwie ochronne itp.). Upewnij się, że nic, co nosisz, nie może dostać się do maszyny. Podczas pracy z całym sprzętem lub wokół niego unikaj noszenia luźnej odzieży, biżuterii, niezwiązanych długich włosów lub luźnych krawatów, pasków, szalików lub przedmiotów, które mogą zostać pochwycone przez ruchome części. Trzymaj wszystkie kończyny z dala od ruchomych części. Zaplątanie może spowodować śmierć lub poważne obrażenia. W przypadku nowego sprzętu sprawdź napięcie instalacji z napięciem podanym na maszynie. Specyfikacje elektryczne dla urządzenie jest wydrukowane na etykiecie z numerem seryjnym urządzenia. Wymagane jest odpowiednio uziemione gniazdko elektryczne dla bezpiecznej pracy niezależnie od wymagań dotyczących napięcia. Używaj urządzenia tylko zgodnie z jego przeznaczeniem.

Utrzymuj strefę roboczą wolną od przeszkód, które mogłyby spowodować potknięcie się lub upadek osoby w kierunku pracującej maszyny. Trzymaj palce, dłonie lub inne części ciała z dala od maszyny i ruchomych części, gdy maszyna jest operacyjny. Każda maszyna z ruchomymi częściami i / lub komponentami elektrycznymi może być potencjalnie niebezpieczna bez względu na to, ile zawiera funkcji bezpieczeństwa. Zachowaj czujność i myśl jasno podczas obsługi lub serwisowania sprzętu. Bądź świadomy operacji i personelu w swoim otoczeniu. Zwracaj uwagę na kontrolki i / lub ekrany interfejsu operatora wyświetlane na maszynie i wiedz, jak reagować.

Nie obsługuj maszyn, jeśli jesteś zmęczony, zestresowany emocjonalnie lub pod wpływem narkotyków lub alkoholu.Dowiedz się, gdzie znajduje się STACJA BEZPIECZEŃSTWA PIERWSZEJ POMOCY. Obracające się i ruchome części są niebezpieczne. Trzymaj się z dala od obszaru roboczego. Nigdy nie wkładaj żadnych obcych przedmiotów w obszar roboczy. Używać odpowiednich urządzeń do podnoszenia i transportu ciężkiego sprzętu. Niektóre rodzaje sprzętu mogą być bardzo ciężkie. Należy użyć odpowiedniego urządzenia podnoszącego.

Tłumaczenie oryginalnych instrukcji

LABELMATE „CAT" (Constant Adjustable Torque™) uczynił te ciche, łatwe w użyciu przewijarki standardem branżowym. Dzięki różnym rozmiarom rdzenia, szerokości etykiet, średnicom rolek i opcjom do wyboru, istnieje nawijarka, która pasuje do każdego zadania.

CECHY
• Ustawienia momentu obrotowego/prędkości i kierunku za pomocą panelu sterowania
• CAT-3 z niestandardowym, wytrzymałym i cichym silnikiem. Maks. Prędkość: 125 CM/SEC na początku rolki rdzenia 76 mm
• CAT-3-Standard ma łopatkowy uchwyt rdzenia (RYS.1) • CAT-3-ACH (RYS.3) wykorzystuje regulowany rdzeń uchwyt umożliwiający stosowanie rdzeni o różnych rozmiarach, zapewniający maksymalną elastyczność
• Uchwyt CAT-3-CHUCK (RYS.2) zawiera szybko blokujący uchwyt rdzeniowy „Quick-Chuck", umożliwiający najszybsze ładowanie i rozładowywanie rdzeni i rolek etykiet
• CHUCK Modele /STANDARDOWE/10-CALOWE są standardowo wyposażone w rdzenie o średnicy 76 mm. Na zamówienie dostępne w 38/40/44/50/70/100 mm.

OGÓLNA ZAWARTOŚĆ OPAKOWANIA
• Instrukcja obsługi (ten dokument)
• Nawijarka etykiet
• Moduł zasilania
• LABELMATE „Quick-Chuck" ™ Szybkomocujący uchwyt rdzeniowy lub standardowy wałek z zainstalowanymi trzema (3) metalowymi łopatkami lub Model-10- CALE Wał z zainstalowanymi sześcioma (6) metalowymi łopatkami lub Model –ACH: Regulowany uchwyt rdzenia
• Dwie plastikowe płyty kołnierzowe 300 mm (jedna tylko dla QC, żadna dla ACH) • Zachowaj pojemnik transportowy i opakowanie do przechowywania i transportu.

INFORMACJE OGÓLNE
• Zasilanie: 100-240VAC-50Hz, wyjście 15VDC-4,33A
• Ograniczona gwarancja 2 lata, 1 rok na zasilacz
• Waga: 9,6 kg do 11,1 kg w zależności od konfiguracji

Rozpoczęcie pracy
KROK 1: INSTALACJA WAŁKA ODBIORU
STANDARDOWE, 1 CALI I 10 CALI (RYS. 1): Wsuń płytkę kołnierza na wydrążony koniec wałka przewijania. Aby uzyskać maksymalną szerokość, lico kołnierza powinno być równo z końcem wału. Dokręć śrubę w piaście.
• UCHWYT (RYS.2): Zamontuj wewnętrzny kołnierz do uchwytu Quick-Chuck za pomocą dwóch dostarczonych śrub.
• Wsuń zespół wału i kołnierza na wał silnika CAT, aby zapewnić luz na podwozie i śruby silnika. Dokręć śrubę imbusową na płaskiej części wału silnika, aż będzie mocno dokręcona.
• ACH (RYS.3): Nasuń piastę ACH na wał silnika CAT. Ustaw piastę tak, aby pomiędzy piastą ACH a obudową jednostki napędowej nawijarki była przerwa. Dokręć śrubę imbusową na płaskiej części wału silnika, aż będzie mocno dokręcona.
• Ustaw CAT w miejscu w pobliżu szczeliny wyjściowej etykiet w drukarce
• UWAGA: CAT- WAŻY PONAD 10 KG, WIĘC WYBIERZ TYLKO SOLIDNĄ POWIERZCHNIĘ, NA KTÓREJ UMIEŚCIĆ JEDNOSTKĘ.
• Sprawdź, czy przełącznik „KIERUNEK" na panelu sterowania CAT-3 jest w pozycji „OFF".
• Podłącz zasilacz do odpowiedniego gniazdka elektrycznego i podłącz CAT, który jest teraz gotowy do użycia.

UŻYWANIE ACH (RYS.3)
• Poluzuj trzy (A) dźwignie blokujące z tyłu płyty kołnierzowej ACH (B)
• Chwyć przednią płytę kołnierzową (C) jedną ręką i tylną płytkę kołnierzową (B) za pomocą inny.
• Obracaj płytki w przeciwnych kierunkach, aż trzy palce rdzenia (D) przesuną się do środka ACH obok siebie.
• Nasuń pusty kartonowy rdzeń tylko częściowo nad palcami (D), pozostaw około 50 mm między kołnierzem a rdzeniem.
• Teraz obróć płyty kołnierza w przeciwnych kierunkach, aby rozszerzyć palce do wnętrza kartonowego rdzenia. Trzymając kołnierze tak, aby palce dotykały wnętrza rdzenia, obróć jedną z dźwigni blokujących zgodnie z ruchem wskazówek zegara, aż zostanie zamocowana. NIE DOKRĘCAĆ NADMIERNIE.
• Przesuń pozostałe dwie (2) dźwignie blokujące do pozycji LOCK. NIE DOKRĘCAĆ NADMIERNIE.
• Teraz wsuń rdzeń do samego końca w kierunku wewnętrznego kołnierza. Jeśli rdzeń jest zbyt ciasny, poluzuj dźwignie blokujące i spróbuj ponownie wsunąć rdzeń nieco dalej po palcach, aby uzyskać mniejszą szczelność.

PRZEWIJANIE NA KARTONOWYM RDZENIU
• Ustaw przełącznik „KIERUNEK" na panelu sterowania CAT-3 w środkowej pozycji „OFF".
• Nasuń pusty rdzeń etykiety na uchwyt Quick-Chuck lub łopatki na wale, aż rdzeń dotknie wewnętrznej płyty kołnierza. Na uchwycie Quick-Chuck dokręć pokrętło blokujące
• W razie potrzeby wsuń zewnętrzną płytkę kołnierza etykiety (z kulkowym tłokiem w piaście) na wałek i dociśnij do rdzenia etykiety.
• Wyciągnij wstęgę etykiet z drukarki i przymocuj taśmą do rdzenia rolki nawijającej. Obróć szpulę odbiorczą o kilka obrotów. • Ustaw przełącznik CAT-3 „ZAKRES MOMENTU" w pozycji „NORMALNE" / („NAWIJANIE"). UWAGA: Gdy przełącznik „ZAKRES MOMENTU" znajduje się w pozycji „WYSOKI (SLIT)", CAT-3 wytwarza wyższy moment obrotowy. Użyj pozycji „HIGH (SLIT)" do rozcinania etykiet lub przewijania rolek o dużej średnicy.
• Obróć pokrętło „TORQUE" do pozycji minimalnej (całkowicie przeciwnie do ruchu wskazówek zegara).

• Ustaw przełącznik CAT-3 „DIRECTION” w żądanej pozycji, aby biegać w lewo lub w prawo. • Uruchom drukarkę i wyreguluj pokrętło „TORQUE” do żądanego naprężenia.
• Użyj minimalnego ustawienia „TORQUE” potrzebnego do prawidłowego przewinięcia etykiet. Nadmierny moment obrotowy może zbyt mocno naciągnąć etykiety i spowodować utratę rejestracji przez drukarkę.

ZEWNĘTRZNA KONTROLA ZATRZYMANIA (RYS.4):
• Zewnętrzne gniazdo sterowania zatrzymaniem w CAT-3 jest przeznaczone do użytku z urządzeniami zewnętrznymi zdolnymi do wydania polecenia zatrzymania obwodu otwartego. Do użycia niezbędny jest kabel sterujący 3,5 mm (brak w zestawie).
• Gdy Pin 2 i Pin 3 obwodu zewnętrznego sterowania zatrzymaniem są zamknięte (połączone razem za pomocą podwójnej wtyczki 3,5 mm), CAT-3 będzie działać. Gdy obwód zewnętrzny zostanie otwarty, CAT-3 zatrzyma się.
• Wtyczka stereo 3,5 mm „ZEWNĘTRZNA KONTROLA ZATRZYMANIA” (wtyczka dwuobwodowa)
• Styk ZAMKNIĘTY=URUCHOM • Styk OTWARTY=ZATRZYMAJ
• Pin 1 – Brak połączenia (NIEUŻYWANY)
• Pin 2 – Styk normalnie zamknięty (NC)
• Pin 3 – Normalnie Zamknięty (NC) powrót styku.

PORTUGUESE

NA LABELMATE, A SEGURANÇA É A PRIORIDADE NÚMERO UM. AS INFORMAÇÕES SEGUINTES FORNECEM DIRETRIZES DE SEGURANÇA PARA USAR O EQUIPAMENTO LABELMATE.

Qualquer peça da máquina pode tornar-se perigosa para o pessoal quando operada ou mantida incorretamente. Todos os funcionários que operam e fazem a manutenção do equipamento Labelmate devem estar familiarizados com sua operação e devem ser totalmente treinados e instruídos sobre segurança. A maioria dos acidentes pode ser evitada por meio da consciencialização sobre a segurança. Todo esforço foi feito para garantir a segurança no projeto do equipamento Labelmate de acordo com os padrões estabelecidos pela ANSI e outros que se apliquem conforme necessário. As áreas de perigo potencial são protegidas mecânica e/ou eletricamente. Etiquetas de segurança e decalques de instruções são visíveis para o operador e localizados junto de qualquer perigo potencial.

TREINAMENTO E INSTRUÇÃO

É responsabilidade do cliente garantir que todo o pessoal que deverá operar ou manter o equipamento participe das sessões de treino e formação e se tornem operadores treinados. Todo o pessoal que opera, inspeciona, faz a manutenção ou limpeza deste equipamento deve ser devidamente treinado na operação e segurança da máquina. ANTES de operar este equipamento, leia as instruções de operação no manual.

SEGURANÇA GERAL

Certifique-se de que todas as fontes de alimentação estejam desligadas quando a máquina não estiver em uso. Isso inclui energia elétrica. Leia o manual para obter quaisquer instruções operacionais especiais para cada peça do equipamento. O manual do produto Labelmate está incluído na embalagem do produto e pode ser encontrado no site www.labelmate.com Conheça o funcionamento do equipamento e compreenda os processos operacionais. Saiba como desligar o equipamento. Entenda as etiquetas de segurança do equipamento
Use o equipamento de proteção individual adequado para o trabalho a ser executado (ex: proteção para os olhos, luvas, calçado de segurança, etc.). Certifique-se de que não usa nenhuma peça de vestuário que possa ficar presa no equipamento. Ao trabalhar nos equipamentos ou próximo deles, evite usar roupas largas, joias, cabelos longos e desgrenhados ou quaisquer gravatas, cintos, lenços ou artigos que possam ficar presos nas partes móveis. Mantenha todas as extremidades longe das peças móveis. O emaranhamento pode causar morte ou ferimentos graves.
Para novos equipamentos, verifique a tensão da rede electrica com a tensão especificada na máquina. Especificações elétricas para sua máquina estão impressas na etiqueta do número de série da máquina. É necessário uma tomada elétrica devidamente ligada ao circuito de terra para uma operação segura, independentemente dos requisitos de tensão. Use o equipamento apenas para o fim a que se destina.

Mantenha a zona de trabalho livre de obstáculos que possam fazer uma pessoa tropeçar ou cair na direção de uma máquina em operação. Mantenha os dedos, mãos ou qualquer parte do corpo fora da máquina e longe de peças móveis quando a máquina estiver em funcionamento. Qualquer máquina com peças móveis e/ou componentes elétricos pode ser potencialmente perigosa, independentemente dos recursos de segurança que ela tenha. Fique alerta e pense com clareza durante a operação ou manutenção do equipamento. Esteja ciente das operações e do pessoal ao seu redor. Fique atento às luzes indicadoras e/ou telas da interface do operador exibidas na máquina e saiba como responder.

Não opere máquinas se estiver cansado, emocionalmente perturbado ou sob a influência de drogas ou álcool.
Saiba onde fica a POSTO DE PRIMEIROS SOCORROS. As peças giratórias e móveis são perigosas. Mantenha-se afastado da área de operação. Nunca coloque nenhum objeto estranho na área de operação. Use dispositivos de elevação e transporte adequados para equipamentos pesados. Alguns tipos de equipamento podem ser extremamente pesados. Um dispositivo de elevação apropriado deve ser usado.

Tradução das instruções originais

LABELMATE “CAT” (Constant Adjustable Torque ™) tornou essas rebobinadeiras silenciosas e fáceis de usar o padrão da indústria. Com vários tamanhos de núcleo, larguras de etiqueta, diâmetros de rolo e opções à sua escolha, há um rebobinador que se adapta a qualquer trabalho que você possa ter.

CARACTERÍSTICAS
• Configurações para Torque/velocidade e direção através do Painel de Controle
• CAT-3 com motor customizado para serviço pesado e silencioso. Máx. Velocidade: 125 CM/SEC no início de um rolo de núcleo de 76 mm
• O CAT-3-Standard possui um suporte de núcleo estilo palheta (FIG.1)
• O CAT-3-ACH (FIG.3) emprega um núcleo ajustável suporte que permite o uso de vários tamanhos de núcleos, para máxima flexibilidade
• O CAT-3-CHUCK (FIG.2) inclui um mandril de núcleo “Quick-Chuck” de travamento rápido, permitindo o carregamento e descarregamento mais rápido de núcleos e rolos de etiquetas
• MANDRIL Os modelos /STANDARD/10-INCHES vêm de fábrica para usar núcleos em 76mm. A pedido disponível em 38/40/44/50/70/100 mm.

CONTEÚDO GERAL DA EMBALAGEM
• Manual do usuário (este documento)
• Unidade rebobinadeira de etiquetas
• Módulo de alimentação
• LABELMATE “Quick-Chuck” ™ Mandril de travamento rápido ou eixo padrão com três (3) palhetas metálicas instaladas, ou Modelo-10- POLEGADAS Eixo com seis (6) palhetas metálicas instaladas, ou Modelo –ACH: Suporte de Núcleo Ajustável
• Duas Placas de Flange de Plástico de 300mm (Uma somente para QC, nenhuma para ACH)
• Guarde o Contêiner e Embalagem para Armazenamento e Transporte.

GERAL
• Fonte de alimentação: 100-240VAC- 50Hz., Saída 15VDC- 4,33A
• Garantia limitada de 2 anos, 1 ano na fonte de alimentação
• Peso: 9,6 KG a 11,1 KG dependendo da configuração

Começando
ETAPA 1: INSTALE O EIXO DE TOMADA
PADRÃO, 1 POLEGADA E 10 POLEGADAS (FIG.1):
Deslize a placa do flange na extremidade oca do eixo do rebobinador. Para largura máxima, a face do flange deve estar alinhada com a extremidade do eixo. Aperte o parafuso no cubo.
• CHUCK (FIG.2): Monte o Flange interno no Quick-Chuck com os dois parafusos fornecidos.
• Deslize o conjunto do eixo e flange no eixo do motor CAT, permitindo uma folga para o chassi e os parafusos do motor. Aperte o parafuso allen na parte plana do eixo do motor até que esteja firme.
• ACH (FIG.3): Deslize o Hub do ACH sobre o eixo do motor do CAT. Posicione o hub de forma que haja um espaço entre o hub ACH e a caixa da unidade de acionamento do rebobinador. Aperte o parafuso allen na parte plana do eixo do motor até que esteja firme.
• Coloque o CAT próximo à saída da etiqueta da impressora • CUIDADO: O CAT PESA MAIS DE 10KG, POR ISSO ESCOLHA APENAS UMA SUPERFÍCIE ROBUSTA PARA AJUSTAR A UNIDADE.
• Verifique se a chave “DIRECTION” no painel de controle CAT-3 está na posição “OFF”.
• Conecte a fonte de alimentação em uma tomada adequada e conecte o CAT, que agora está pronto para uso.

USANDO O ACH (FIG.3)
• Afrouxe as três (A) alavancas de travamento na parte traseira da placa do flange ACH (B)
• Segure a placa do flange frontal (C) com uma mão e a placa do flange traseira (B) com o de outros.
• Gire as placas em direções opostas até que os três dedos centrais (D) se movam para o centro do ACH um ao lado do outro.
• Deslize um núcleo de papelão vazio apenas parcialmente sobre os dedos (D), deixando cerca de 50 mm entre o flange e o núcleo
• Agora gire as placas do flange em direções opostas para expandir os dedos contra o interior do núcleo de papelão. Enquanto segura os flanges de forma que os dedos fiquem contra o interior do núcleo, gire uma das alavancas de travamento no sentido horário até que esteja fixada. NÃO APERTAR DEMAIS.
• Mova as outras duas (2) alavancas de travamento para a posição LOCK. NÃO APERTAR DEMAIS.
• Agora deslize o núcleo totalmente contra o flange interno. Se o núcleo estiver muito apertado, afrouxe as alavancas de travamento e tente novamente deslizar o núcleo um pouco mais sobre os dedos para produzir menos aperto.

REBOQUE NO NÚCLEO DO CARTÃO
• Coloque a chave “DIRECTION” no painel de controle CAT-3 na posição “OFF” central.
• Deslize um núcleo de etiqueta vazio sobre o Quick-Chuck ou Aletas no eixo até que o núcleo esteja contra a placa de flange interna. No Quick-Chuck, aperte o botão de travamento
• Se desejar, deslize a placa do flange da etiqueta externa (com o êmbolo esférico no cubo) no eixo e para cima contra o núcleo da etiqueta.
• Alimente a folha de etiquetas da impressora e prenda-a ao núcleo do rolo de recolhimento com fita adesiva. Gire a bobina de recolhimento algumas voltas.
• Coloque a chave CAT-3 “TORQUE RANGE” na posição

“NORMAL” / (“REWIND”). NOTA: Quando a chave “TORQUE RANGE” está na posição “HIGH (SLIT)”, o CAT-3 desenvolve um torque mais alto. Use a posição “HIGH (SLIT)” para cortar etiquetas ou rebobinar rolos de grande diâmetro.
• Gire o botão de controle “TORQUE” para a posição mínima (totalmente no sentido anti-horário).
• Coloque a chave CAT-3 “DIRECTION” na posição desejada para rodar para a esquerda ou direita.
• Inicie a impressora e ajuste o botão de controle “TORQUE” para a tensão de enrolamento desejada.
• Use a configuração mínima de “TORQUE” necessária para rebobinar as etiquetas adequadamente. O torque excessivo pode puxar as etiquetas com muita força e fazer com que a impressora perca o registro.

CONTROLE DE INTERRUPÇÃO EXTERNO (FIG.4):
• Uma tomada de Controle de Interrupção Externa no CAT-3 é para uso com dispositivos externos capazes de fornecer um comando de interrupção de circuito aberto. Um cabo de controle de 3,5 mm é necessário para uso (não incluído).
• Com os pinos 2 e 3 do circuito de controle de parada externa fechados (conectados usando um plugue de circuito duplo de 3,5 mm), o CAT-3 funcionará. Quando o Circuito Externo for aberto, o CAT-3 irá parar.
• Plugue estéreo “EXTERNAL HALT CONTROL” de 3,5 mm (plugue de circuito duplo)
• Contato FECHADO = RUN
• Contato ABERTO = HALT
• Pin 1 - Sem conexão (NÃO USADO)
• Pin 2 - Contato normalmente fechado (NF)
• Pin 3 - Normalmente Retorno de contato fechado (NC).

ROMANIAN

LA LABELMATE, SIGURANȚA ESTE PRIORITATEA NOASTRĂ NUMĂRUL UNU. URMĂTOARELE INFORMAȚII OFERĂ INSTRUCȚIUNI DE SIGURANȚĂ ATUNCI CÂND SE UTILIZEAZĂ ECHIPAMENTE ETICHETATE.

Orice piesă de utilaj poate deveni periculoasă pentru personal atunci când este acționată necorespunzător sau nu este bine întreținută.

Toți angajații care operează și întrețin echipamentele Labelmate ar trebui să fie familiarizați cu funcționarea acestuia și ar trebui să fie bine pregătiți și instruiți cu privire la siguranță.

Majoritatea accidentelor pot fi prevenite prin conștientizarea siguranței.

S-au depus toate eforturile pentru a proiecta siguranța în proiectarea echipamentelor Labelmate conform standardelor stabilite de ANSI și altele care se aplică după cum este necesar. Zonele cu potențial de pericol sunt protejate mecanic și / sau electric. Etichetele de siguranță și etichetele de instrucțiune sunt vizibile pentru operator și sunt situate în apropierea oricăror pericole potențiale.

FORMARE ȘI INSTRUCȚIUNI

Este responsabilitatea clientului să se asigure că tot personalul care va fi de așteptat să opereze sau să întrețină echipamentul participă la sesiuni de instruire și instruire și să devină operatori instruiți. Tot personalul care operează, verifică, întreține sau curăță acest echipament trebuie să fie instruit corespunzător în ceea ce privește funcționarea și siguranța mașinii. Înainte de a utiliza acest echipament, citiți instrucțiunile de utilizare din manual.

SIGURANȚĂ GENERALĂ

Asigurați-vă că toate sursele de alimentare sunt oprite atunci când aparatul nu este utilizat. Aceasta include puterea electrică.
Citiți manualul pentru orice instrucțiuni operaționale speciale pentru fiecare echipament. Manualul produsului Labelmate este inclus în ambalajul produsului și poate fi găsit pe site-ul www.labelmate.com Aflați cum funcționează echipamentul și înțelegeți procesele de operare Știți cum să opriți echipamentul. Înțelegeți etichetele de siguranță ale echipamentelor Purtați echipamentul individual de protecție adecvat pentru locul de muncă care trebuie îndeplinit (EX: protecție a ochilor, mănuși, pantofi de protecție etc.). Asigurați-vă că nimic din ceea ce purtați nu poate fi prins în utilaje. Atunci când lucrați la sau în jurul tuturor echipamentelor, evitați să purtați haine largi, bijuterii, păr lung neîngrădit sau cravate, curele, eșarfe sau articole libere care pot fi prinse în părțile mobile. Păstrați toate extremitățile departe de piesele în mișcare. Încurcătura poate provoca moartea sau răni grave.

Pentru echipamente noi, verificați tensiunea instalației cu tensiunea specificată pe mașină. Specificații electrice pentru
aparatul dvs. este tipărit pe eticheta numărului de serie al aparatului. Este necesară o priză electrică împământată corespunzător
pentru funcționare sigură indiferent de cerințele de tensiune. Utilizați echipamentul numai pentru scopul propus.
Păstrați zona de operare liberă de obstacole care ar putea determina o persoană să se împiedice sau să cadă spre o mașină de operare.
Păstrați degetele, mâinile sau orice parte a corpului afară din mașină și departe de piesele în mișcare atunci când mașina este
operare. Orice mașină cu piese în mișcare și / sau componente electrice poate fi potențial periculoasă, indiferent de câte elemente de siguranță conține.
Rămâneți atent și gândiți-vă clar în timp ce operați sau întrețineți echipamentul. Fiți conștienți de operațiuni și personal din împrejurimile dumneavoastră. Fiți atent la luminile indicatoare și / sau la ecranele interfeței operatorului afișate pe aparat și știți cum să răspundeți.
Nu folosiți utilaje dacă sunteți obosit, stresat emoțional sau sub influența drogurilor sau a alcoolului.
Aflați unde se află stația de siguranță pentru prim ajutor.
Piesele rotative și mobile sunt periculoase. Păstrați-vă departe de zona de operare. Nu puneți niciodată obiect străin în zona de operare. Utilizați dispozitive de ridicare și transport adecvate pentru echipamente grele. Unele tipuri de echipamente pot fi extrem de grele. Trebuie utilizat un dispozitiv de ridicare adecvat.

Traducerea instrucțiunilor originale

LABELMATE „CAT” (Constant Adjustable Torque™) a făcut din aceste rebobinăre silențioase și ușor de utilizat standardul industriei. Cu diferite dimensiuni ale miezului, lățimi de etichetă, diametre role și opțiuni din care să alegeți, există un rebobinator care se potrivește oricărei lucrări pe care o aveți.

CARACTERISTICI
• Setări pentru cuplu/viteză și direcție prin panoul de control
• CAT-3 cu motor personalizat, rezistent și silentios. Max. Viteză: 125 CM/SEC la începutul unei role de miez de 76 mm
• CAT-3-Standard are un suport pentru miez în formă de palete (FIG.1)
• CAT-3-ACH (FIG.3) folosește un miez reglabil suport care permite utilizarea diferitelor dimensiuni de miez, pentru o flexibilitate maximă
• CAT-3-CHUCK (FIG.2) include o mandră de miez „Quick-Chuck” cu blocare rapidă, care permite cea mai rapidă încărcare și descărcare a miezurilor și rolelor de etichete
• MANDRINA Modelele /STANDARD/10-INCHES sunt standard pentru utilizarea miezurilor de 76 mm. La cerere disponibil in 38/40/44/50/70/100 mm.

CONȚINUT GENERAL AL AMBALAJULUI
• Manual de utilizare (acest document)
• Unitate de rebobinat de etichete
• Modul de alimentare
• Mandrina de miez cu blocare rapidă LABELMATE „Quick-Chuck”™ sau arbore standard cu trei (3) palete metalice instalate sau Model-10- INCI Arbore cu șase (6) palete metalice instalate sau Model –ACH: Suport de miez reglabil
• Două plăci de flanșă din plastic de 300 mm (una numai pentru QC, niciuna pentru ACH)
• Păstrați containerul de transport și ambalajul pentru depozitare și transport.

GENERALITĂȚI
• Alimentare: 100-240 VAC- 50 Hz., Ieșire 15 VDC- 4,33 A
• Garanție limitată de 2 ani, 1 an pentru sursa de alimentare
• Greutate: 9,6 KG până la 11,1 KG, în funcție de configurație

Noțiuni de bază
PASUL 1: INSTALAȚI ARBELE DE PRINCIP STANDARD, 1 INCI ȘI 10 INCI (FIG.1):
Glisați placa cu flanșă pe capătul gol al arborelui de rebobinare. Pentru lățimea maximă, fața flanșei trebuie să fie la același nivel cu capătul arborelui. Strângeți șurubul din butuc.
• MANDRINĂ (FIG.2): Montați flanșa interioară pe mandrina Quick-Chuck cu două șuruburi furnizate.
• Glisați ansamblul arborelui și flanșei pe arborele motorului CAT, permițând spațiu liber până la șasiu și șuruburile motorului. Strângeți șurubul Allen pe partea plată a arborelui motorului până când este strâns.
• ACH (FIG.3): Glisați butucul ACH peste arborele motorului CAT. Poziționați butucul astfel încât să existe un spațiu între hub-ul ACH și carcasa unității de antrenare a rebobinării. Strângeți șurubul Allen pe partea plată a arborelui motorului până când este strâns.
• Așezați CAT-ul pe loc lângă fanta de ieșire a etichetelor a imprimantei.
• ATENȚIE: CAT-UL CĂREȘTEAZĂ Peste 10 KG, DECI ALEGEȚI NUMAI O SUPRAFAȚĂ ROBUZĂ PE CARE SĂ PUNEȚI UNITATEA.
• Verificaţi dacă comutatorul „DIRECTION” de pe panoul de control CAT-3 este în poziţia „OFF”.
• Conectați sursa de alimentare la o priză adecvată și conectați CAT care este acum gata de utilizare.

UTILIZAREA ACH (FIG.3)
• Slăbiți cele trei (A) pârghii de blocare de pe spatele plăcii cu flanșă ACH (B)
• Prindeți placa cu flanșă din față (C) cu o mână și placa cu flanșă din spate (B) cu alte. • Rotiți plăcile în direcții opuse până când cele trei degete centrale (D) se deplasează în centrul ACH unul lângă celălalt.
• Glisaţi un miez de carton gol doar parțial peste Degete (D) lăsați aproximativ 50 mm între flanșă și miez.
• Acum rotiți plăcile Flanșei în direcții opuse pentru a extinde Degetele pe interiorul miezului de carton. În timp ce țineți flanșele astfel încât degetele să fie pe interiorul miezului, rotiți una dintre pârghiile de blocare în sensul acelor de ceasornic până când este fixată. NU Strângeți prea mult.
• Mutaţi celelalte două (2) pârghii de blocare în poziția LOCK. NU Strângeți prea mult.
• Acum glisaţi miezul până la capăt pe flanșa interioară. Dacă miezul este prea strâns, slăbiți pârghiile de blocare și încercați din nou să glisați miezul puțin mai mult peste degete pentru a obține mai puțină etanșeitate.

REBOBINAȚI PE UN MIEZ DE CARTON
• Așezați comutatorul „DIRECȚIE” de pe panoul de control CAT-3 în poziția centrală „OPRIT”.
• Glisaţi un miez de etichetă gol peste mandrina rapidă sau palete de pe arbore până când miezul se află pe placa interioară a flanșei. Pe mandrina rapidă, strângeți butonul de blocare
• Dacă doriți, glisaţi placa exterioară a flanșei etichetei (cu piston cu bilă în butuc) pe arbore și în sus, pe miezul etichetei.
• Alimentaţi banda de etichete din imprimantă și fixați-o de miezul ruloului de preluare cu bandă. Rotiți tamburul de preluare de câteva ture.
• Așezaţi comutatorul CAT-3 „TORQUE RANGE” în poziția „NORMAL” / („REWIND”). NOTĂ: Când comutatorul „GAMA CUPLUL” este în poziția „ÎNALT (CLIENTE)”, CAT-3 dezvoltă un cuplu mai mare. Utilizaţi poziția „ÎNALT (SLIT)” pentru tăierea etichetelor sau rebobinarea rolelor cu diametru mare.

• Rotiți butonul de control „CUPLUL” în poziția minimă (complet în sens invers acelor de ceasornic).
• Așezați comutatorul „DIRECTION” CAT-3 în poziția dorită pentru a rula la stânga sau la dreapta.
• Porniți imprimanta și reglați butonul de control „CUPLUL” pentru tensiunea de preluare dorită.
• Utilizați setarea minimă „CUPLUL” necesară pentru a derula corect etichetele. Un cuplu excesiv poate trage etichetele prea tare și poate duce la pierderea înregistrării imprimantei.

CONTROL EXTERN DE OPRIRE (FIG.4):
• O mufă de control extern de oprire de pe CAT-3 este destinată utilizării cu dispozitive externe capabile să ofere o comandă de oprire a circuitului deschis. Pentru utilizare este necesar un cablu de control de 3,5 mm (nu este inclus).
• Cu Pinul 2 și Pinul 3 al circuitului de control extern al opririi închise (conectate împreună folosind o mufă de circuit dublu de 3,5 mm), CAT-3 va funcționa. Când circuitul extern este deschis, CAT-3 se va opri.
• Mufă stereo de 3,5 mm „CONTROL OPRIRE EXTERNĂ” (fișă cu circuit dublu)
• Contact ÎNCHIS=RUN
• Contact DESCHIS=OPRIRE
• Pin 1 - Fără conexiune (NU FOLOSIT)
• Pin 2 - Contact normal închis (NC)
• Pin 3 - Normal Retur de contact închis (NC).

RUSSIAN

БЕЗОПАСНОСТЬ – ЭТО ПРИОРИТЕТ НОМЕР ОДИН ДЛЯ КОМПАНИИ LABELMATE. НИЖЕИЗЛОЖЕННАЯ ИНФОРМАЦИЯ СОДЕРЖИТ РЕКОМЕНДАЦИИ ПО БЕЗОПАСНОСТИ ПРИ ИСПОЛЬЗОВАНИИ ОБОРУДОВАНИЯ LABELMATE.

Любая часть оборудования Labelmate может стать опасной для персонала при неправильной эксплуатации или плохом обслуживании. Все сотрудники, эксплуатирующие и обслуживающие оборудование Labelmate, должны быть хорошо знакомы с его работой, а также должны быть тщательно обучены и проинструктированы по технике безопасности. Большинство аварий можно предотвратить, если вовремя позаботиться о безопасности. При проектировании оборудования Labelmate были приложены все усилия для обеспечения безопасности в соответствии со стандартами, установленными Американским национальным институтом стандартов (ANSI) и/или другими, которые могут применяться по мере необходимости. Зоны потенциальной опасности защищены механически и / или электрически Предупреждающие таблички и наклейки с инструкциями видны оператору и расположены рядом с местом несущим любую потенциальную опасностью.

ОБУЧЕНИЕ И ИНСТРУКЦИЯ

Заказчик несет ответственность за то, чтобы весь персонал, который будет эксплуатировать или обслуживать оборудование, прошёл курсы обучения и инструктажа и является обученным персоналом. Все работники Заказчика, работающие, обслуживающие или чистящие это оборудование, должны быть надлежащим образом обучены работе и технике безопасности. ПЕРЕД использованием этого оборудования прочтите инструкции по эксплуатации в прилагаемых руководствах.

ОБЩАЯ БЕЗОПАСНОСТЬ

Убедитесь, что все источники питания отключены, когда машина не используется. Прочтите руководство, чтобы узнать об особых инструкциях по эксплуатации для каждой единицы оборудования. Руководства по продукции Labelmate включено в комплект поставки изделия и может быть найдено на веб-сайте www.labelmate.com. Эксплуатационный персонал должен знать, как работает оборудование, и понимать рабочие процессы. Операторы обязаны знать, как выключить оборудование.
Понимать знаки предупреждающие об опасности представляемой оборудованием. Используйте соответствующие средства индивидуальной защиты для выполняемой работы (например, средства защиты глаз, перчатки, защитную обувь и т.д.).
Убедитесь, что ничего, что вы носите, не может попасть в механизмы (например, галстуки, платки и т.п.) При работе со всем оборудованием или рядом с ним избегайте ношения свободной одежды, ювелирных украшений, распущенных длинных волос или галстуков, ремней, шарфов или предметов, которые могут быть захвачены движущимися частями оборудования. Не приближайте конечности к движущимся частям. Попадание частей тела или одежды в движущиеся узлы оборудования может привести к смерти или серьезной травме оператора. Для нового оборудования проверьте соответствие напряжение источника питания с напряжением, указанным на машине. Электрические характеристики для Вашего оборудования указаны на бирке с серийным номером. Для безопасной работы оборудования необходимо использовать правильно заземленные электрические розетки независимо от требований к напряжению электропитания. Используйте оборудование только по прямому назначению.
Следите за тем, чтобы в рабочей зоне не было препятствий, которые могут служить препятствием для персонала и привести к падению людей на работающее оборудования.
Не приближайте пальцы, руки или другие части тела к машине и к ее движущимся частям, когда машина работает. Любая машина с движущимися частями и / или электрическими компонентами может быть потенциально опасной, независимо от того, сколько функций безопасности она содержит.
Будьте бдительны и ясно мыслите во время эксплуатации или обслуживания оборудования.
Следите за действиями окружающего персонала.
Будьте внимательны к световым индикаторам и / или экранам интерфейса оператора, отображаемым на машине, и знайте, как на них реагировать.
Не работайте с механизмами, если вы устали, эмоционально расстроены или находитесь под действием наркотиков или алкоголя.Знайте, где находится пункт медицинской помощи или аптечка.
Вращающиеся и движущиеся части опасны.
Держитесь подальше от рабочей зоны. Никогда не помещайте посторонние предметы в рабочую зону.
Используйте подходящие подъемно-транспортные устройства для тяжелого оборудования. Некоторые типы оборудования могут быть очень тяжелыми, следует использовать соответствующее подъемное оборудование.

Перевод оригинальной инструкции

LABELMATE «CAT» (Constant Adjustable Torque ™) сделал эти тихие и простые в использовании перемотчики отраслевым стандартом. С различными размерами сердечника, шириной этикеток, диаметром рулона и опциями на выбор есть перемотчик, который подойдет для любой вашей работы.

ХАРАКТЕРИСТИКИ
• Настройки крутящего момента/скорости и направления с помощью панели управления
• CAT-3 с изготовленным по индивидуальному заказу сверхмощным и бесшумным двигателем. Максимум. Скорость: 125 см/с в начале рулона сердечника диаметром 76 мм
• CAT-3-Standard имеет лопастной держатель сердечника (РИС.1)
• CAT-3-ACH (РИС.3) использует регулируемый сердечник держатель, позволяющий использовать гильзы различных размеров для максимальной гибкости
• CAT-3-CHUCK (РИС. 2) включает в себя быстрозажимной патрон Quick-Chuck, обеспечивающий максимально быструю загрузку и выгрузку гильз и рулонов с этикетками
• ПАТРОНА /СТАНДАРТНЫЕ/10-ДЮЙМОВЫЕ модели стандартно поставляются с сердечниками диаметром 76 мм. По запросу доступны размеры 38/40/44/50/70/100 мм.

ОБЩЕЕ СОДЕРЖИМОЕ УПАКОВКИ
• Руководство пользователя (данный документ)
• Блок перемотки этикеток
• Модуль питания
• Быстрозажимной патрон LABELMATE Quick-Chuck™ или стандартный вал с тремя (3) металлическими лопастями, или Модель-10- ДЮЙМЫ Вал с установленными шестью (6) металлическими лопастями или модель –ACH: регулируемый держатель сердечника
• Две 300-мм пластиковые фланцевые пластины (одна только для QC, ни одной для ACH)
• Сохраните транспортировочный контейнер и упаковку для хранения и транспортировки.

ОБЩИЕ СВЕДЕНИЯ
• Электропитание: 100–240 В перем. тока, 50 Гц, выход 15 В пост. тока, 4,33 А
• Ограниченная гарантия 2 года, 1 год на блок питания
• Вес: от 9,6 до 11,1 кг в зависимости от конфигурации

Начиная
ШАГ 1: УСТАНОВИТЕ ПРИЕМНЫЙ ВАЛ СТАНДАРТНЫЙ, 1 ДЮЙМ И 10 ДЮЙМ (РИС.1): Наденьте фланцевую пластину на полый конец вала перемотки. Для максимальной ширины поверхность фланца должна быть заподлицо с концом вала. Затяните винт в ступице.
• ПАТРОН (РИС. 2): закрепите внутренний фланец на быстросъемном патроне с помощью двух прилагаемых винтов.
• Наденьте вал и фланец в сборе на вал двигателя CAT, оставив зазор между шасси и винтами двигателя. Затяните винт с внутренним шестигранником на плоской части вала двигателя до упора.
• ACH (РИС. 3): наденьте ступицу ACH на вал двигателя CAT. Расположите ступицу так, чтобы между ступицей ACH и корпусом привода намотки был зазор. Затяните винт с внутренним шестигранником на плоской части вала двигателя до упора.
• Установите кошку рядом с отверстием для выхода этикеток на принтере.
• ВНИМАНИЕ: КОШКА ВЕС ПРЕВЫШАЕТ 10 КГ, ПОЭТОМУ ВЫБИРАЙТЕ ТОЛЬКО ПРОЧНУЮ ПОВЕРХНОСТЬ, НА КОТОРОЙ УСТАНАВЛИВАЙТЕ УСТРОЙСТВО.
• Убедитесь, что переключатель «DIRECTION» на панели управления CAT-3 находится в положении «OFF».
• Подключите блок питания к подходящей розетке и подключите CAT, который теперь готов к использованию.

ИСПОЛЬЗОВАНИЕ ACH (РИС. 3)
• Ослабьте три (A) стопорных рычага на задней стороне фланцевой пластины ACH (B)
• Возьмитесь за переднюю фланцевую пластину (C) одной рукой, а заднюю фланцевую пластину (B) - за разное.
• Вращайте пластины в противоположных направлениях, пока три пальца сердечника (D) не переместятся в центр ACH рядом друг с другом.
• Наденьте пустую картонную сердцевину только частично на пальцы (D), оставьте примерно 50 мм между фланцем и сердцевиной.
• Теперь поверните фланцевые пластины в противоположных направлениях, чтобы пальцы прижались к внутренней части картонной сердцевины. Удерживая фланцы пальцами внутрь сердечника, поверните один из стопорных рычагов по часовой стрелке, пока он не зафиксируется. НЕ ЗАТЯГИВАЙТЕ ИЗБЫТОЧНО.
• Переместите два других (2) фиксирующих рычага в положение ЗАБЛОКИРОВКА. НЕ ЗАТЯГИВАЙТЕ ИЗБЫТОЧНО.
• Теперь сдвиньте сердечник до упора к внутреннему фланцу. Если сердечник слишком тугой, ослабьте фиксирующие рычаги и попробуйте еще раз продвинуть сердечник немного дальше по пальцам, чтобы уменьшить натяжение.

ПЕРЕМОТКА КАРТОННОЙ ПЛАТЫ
• Установите переключатель «DIRECTION» на панели управления CAT-3 в центральное положение «OFF».
• Наденьте пустой сердечник для этикеток на быстрозажимной патрон или лопатки на валу, пока сердечник не будет соприкасаться с внутренней фланцевой пластиной. На быстрозажимном патроне затяните стопорную ручку
• При желании надвиньте внешнюю фланцевую пластину этикетки (с шаровым поршнем в ступице) на вал и вплотную к сердцевине этикетки.
• Вытяните этикеточную ленту из принтера и закрепите ее на втулке приемного рулона лентой. Проверните приемную бобину на пару оборотов.
• Установите переключатель CAT-3 «TORQUE RANGE» в положение «NORMAL» / («REWIND»). ПРИМЕЧАНИЕ: Когда переключатель «TORQUE RANGE» находится в положении «HIGH (SLIT)», CAT-3 развивает более высокий крутящий момент. Используйте положение «HIGH (SLIT)» для разрезания этикеток или перемотки рулонов большого диаметра.
• Поверните ручку управления «TORQUE» в минимальное положение (полностью против часовой стрелки).
• Установите переключатель CAT-3 «DIRECTION» в положение, необходимое для движения влево или вправо.
• Запустите принтер и отрегулируйте ручку управления «TORQUE» на желаемое натяжение намотки.
• Используйте минимальное значение «МОМЕНТ», необходимое для правильной перемотки этикеток. Чрезмерное усилие может привести к слишком сильному натягиванию этикеток и потере регистрации принтером.

ВНЕШНЕЕ УПРАВЛЕНИЕ ЗАВЕРШЕНИЕМ (РИС. 4):
• Разъем внешнего управления остановкой на CAT-3 предназначен для использования с внешними устройствами, способными подавать команду остановки на разрыв цепи. Для использования необходим кабель управления 3,5 мм (не входит в комплект).
• Если контакты 2 и 3 цепи внешнего управления остановкой замкнуты (соединены вместе с помощью двухконтурной вилки 3,5 мм), CAT-3 будет работать. Когда внешняя цепь разомкнута, CAT-3 останавливается.
• Стереоразъем 3,5 мм «EXTERNAL HALT CONTROL» (двухконтурный штекер)
• Контакт ЗАКРЫТ = РАБОТА
• Контакт ОТКРЫТ = ЗАВЕРШЕН
• Контакт 1 - Нет соединения (НЕ ИСПОЛЬЗУЕТСЯ)
• Контакт 2 - Нормально замкнутый (NC) контакт
• Контакт 3 - Нормально Замкнутый (NC) контакт с возвратом.

БЕЗБЕДНОСТ НАМ ЈЕ НА ПРВОМ МЕСТУ. СЛЕДЕЋЕ ИНФОРМАЦИЈЕ ПРУЖАЈУ СМЕРНИЦЕ ЗА БЕЗБЕДНОСТ ПРИЛИКОМ УПОТРЕБЕ ОПРЕМЕ СА ЕТИКЕТОМ.

Било који комад машина може постати опасан за особље ако се неправилно рукује или се лоше одржава.
Сви запослени који раде и одржавају Лабелмате опрему треба да буду упознати са њеним радом и треба да буду темељно обучени и упућени у безбедност.
Већина незгода се може спречити кроз свест о безбедности.
Уложени су сви напори у инжењерску сигурност дизајна опреме Лабелмате према стандардима утврђеним од стране АНСИ и других који се примењују по потреби. Подручја потенцијалне опасности су механички и / или електрично заштићена. Сигурносне налепнице и налепнице са упутствима су видљиве руковаоцу и налазе се у близини било које потенцијалне опасности.

ОБУКА И УПУТСТВО

Одговорност купца је да осигура да сво особље од којег се очекује да рукује или одржава опрему учествује у обукама и обукама и постане обучени оператер. Сво особље које рукује, прегледава, сервисира или чисти ову опрему мора бити правилно обучено за рад и сигурност машине. ПРЕ коришћења ове опреме прочитајте упутства за употребу у упутству.

ОПШТА БЕЗБЕДНОСТ

Обавезно искључите све изворе напајања када машина није у употреби. То укључује електричну снагу.
Прочитајте упутства за посебна упутства за употребу сваке опреме. Приручник за производе Лабелмате налази се у паковању производа и може се наћи на веб локацији ввв.лабелмате.цом
Знати како опрема функционише и разумети оперативне процесе.
Знати како искључити опрему. Разумевање сигурносних налепница на опреми

Носите одговарајућу личну заштитну опрему за посао који желите да обавите (Нпр .: заштита за очи, рукавице, заштитна обућа итд.). Уверите се да ништа што имате на себи не може да се заглави у машинама.
Када радите на целој опреми или око ње, избегавајте ношење широке одеће, накита, необуздане дуге косе или било каквих опуштених кравата, каишева, шалова или предмета који се могу ухватити у покретним деловима. Држите све екстремитете даље од покретних делова. Заплетеност може проузроковати смрт или тешке повреде. За нову опрему, проверите напон постројења напоном наведеним на машини. Електричне спецификације за ваш уређај је одштампан на серијској ознаци уређаја. Потребна је правилно уземљена електрична утичница за сигуран рад без обзира на захтеве напона.

Опрему користите само за предвиђену намену. Осигурајте радну зону без препрека које би могле довести до тога да се особа спотакне или падне према управљачкој машини. Држите прсте, руке или било који део тела ван машине и даље од покретних делова када је машина оперативни. Свака машина са покретним деловима и / или електричним компонентама може бити потенцијално опасна без обзира на то колико сигурносних карактеристика садржи. Будите опрезни и размислите јасно док рукујете или сервисирате опрему. Будите свесни операција и особља у вашем окружењу. Будите пажљиви на индикаторске лампице и / или на екрану интерфејса оператера који су приказани на машини и знајте како да реагујете. Не рукујте машинама ако сте уморни, емоционално узнемирени или сте под утицајем дроге или алкохола. Знајте где се налази СИГУРНОСНА СТАНИЦА ПРВЕ ПОМОЋИ. Ротирајући и покретни делови су опасни. Држите се подаље од оперативног подручја. Никада не стављајте стране предмете у подручје рада.
Користите одговарајуће уређаје за подизање и транспорт тешке опреме. Неке врсте опреме могу бити изузетно тешке. Треба користити одговарајући уређај за подизање.

Превод оригиналних упутстава

ЛАБЕЛМАТЕ "ЦАТ" (Цонстант Адјустабле Торкуе™) је учинио ове тихе, једноставне за употребу премотаче индустријским стандардом. Са различитим величинама језгра, ширинама етикета, пречникима ролни и опцијама које можете изабрати, постоји премотач који одговара сваком послу који имате.

КАРАКТЕРИСТИКЕ
• Подешавања за обртни момент/брзину и правац преко контролне табле
• ЦАТ-3 са прилагођеним мотором за тешке услове рада и тихим мотором. Макс. Брзина: 125 ЦМ/СЕЦ на почетку ролне језгра од 76 мм
• ЦАТ-3-Стандард има држач језгра у облику лопатице (СЛИКА 1)
• ЦАТ-3-АЦХ (СЛИКА 3) користи подесиво језгро држач који омогућава употребу различитих величина језгра, за максималну флексибилност
• ЦАТ-3-ЦХУЦК (СЛИКА 2) укључује брзо закључавање „Куицк-Цхуцк" стезну главу која омогућава најбрже пуњење и вађење језгара и ролни са етикетама
• ЦХУЦК /СТАНДАРДНИ/10-ИНЧНИ модели су стандардни за коришћење језгара од 76мм. На захтев доступан у 38/40/44/50/70/100 мм.

ОПШТИ САДРЖАЈ ПАКОВАЊА
• Приручник за употребу (овај документ)
• Јединица за премотавање етикета
• Модул за напајање
• ЛАБЕЛМАТЕ „Куицк-Цхуцк"™ Стезна глава са брзим закључавањем или стандардно вратило са инсталираним три (3) металне лопатице, или Модел-10- ИНЦХЕС Осовина са инсталираним шест (6) металних лопатица или Модел –АЦХ: Подесиви држач језгра
• Две пластичне прирубничке плоче од 300 мм (једна само за КЦ, ниједна за АЦХ)
• Задржите контејнер за отпрему и паковање за складиштење и транспорт.

ОПШТЕ
• Напајање: 100-240ВАЦ- 50Хз., Излаз 15ВДЦ-4.33А
•Ограничена гаранција од 2 године, 1 година на напајање
• Тежина: 9,6 КГ до 11,1 КГ у зависности од конфигурације

Почетак
КОРАК 1: УГРАДИТЕ ВРАТИЛО ЗА УЗИМАЊЕ СТАНДАРДНИ, 1-ИНЧНИ И 10-ИНЧНИ (СЛИКА 1): Гурните прирубну плочу на шупљи крај вратила за премотавање. За максималну ширину, лице прирубнице треба да буде у равни са крајем осовине. Затегните завртањ у чворишту.
• ЧИНКА (СЛИКА 2): Поставите унутрашњу прирубницу на брзу стезну главу помоћу два приложена завртња.
• Гурните склоп осовине и прирубнице на ЦАТ осовину мотора тако да остане слободан простор за шасију и завртње мотора. Затегните имбус завртањ на равни део осовине мотора док не стегне.
• АЦХ (СЛИКА 3): Померите главчину АЦХ преко осовине мотора ЦАТ. Поставите главчину тако да постоји размак између АЦХ чворишта и кућишта погонске јединице премотача. Затегните имбус завртањ на равни део осовине мотора док не стегне.
• Поставите ЦАТ на место у близини излазног слота за етикете на штампачу
• ОПРЕЗ: МАЧКА ТЕЖА ПРЕКО 10 КГ, ЗАТО ИЗАБЕРИТЕ САМО ЧВРСТУ ПОВРШИНУ НА КОЈУ ДА ПОСТАВИТЕ ЈЕДИНИЦУ.
• Проверите да ли је прекидач "ДИРЕЦТИОН" на ЦАТ-3 контролној табли у положају "ОФФ".
• Укључите напајање у одговарајућу утичницу и повежите ЦАТ који је сада спреман за употребу.

КОРИШЋЕЊЕ АЦХ (СЛИКА 3)
• Отпустите три (А) полуге за закључавање на полеђини АЦХ прирубничке плоче (Б)
• Ухватите предњу прирубну плочу (Ц) једном руком, а задњу прирубничку плочу (Б) помоћу друго.
• Ротирајте плоче у супротним смеровима док се три језгра прста (Д) не помере у центар АЦХ један поред другог.
• Гурните празно картонско језгро само делимично преко прстију (Д) оставите око 50 мм између прирубнице и језгра
• Сада ротирајте прирубничке плоче у супротним смеровима да бисте проширили прсте на унутрашњост картонског језгра. Док држите прирубнице тако да су прсти насупрот унутрашњости језгра, ротирајте једну од полуга за закључавање у смеру казаљке на сату док се не учврсти. НЕМОЈТЕ ПРЕТЕЖНО.
• Померите друге две (2) полуге за закључавање у положај ЛОЦК. НЕМОЈТЕ ПРЕТЕЖНО.
• Сада гурните језгро до краја према унутрашњој прирубници. Ако је језгро превише затегнуто, олабавите полуге за закључавање и покушајте поново да померите језгро мало даље преко прстију да бисте добили мање затегнутости.

ПРЕМОТАЈТЕ НА КАРТОНСКО ЈЕЗГРИ
• Поставите прекидач "ДИРЕЦТИОН" на ЦАТ-3 контролној табли у средишњи положај "ОФФ".
• Гурните празно језгро са етикетом преко брзе стезне главе или лопатица на осовини све док језгро не буде уз унутрашњу плочу прирубнице. На брзој стезној глави, затегните дугме за закључавање • Ако желите, гурните спољну прирубну плочу налепнице (са кугличним клипом у главчини) на осовину и уз

језгро налепнице.
• Увуците траку за етикете са штампача и причврстите је траком за језгро ролне за намотавање. Окрените намотај за намотавање неколико окрета.
• Поставите ЦАТ-3 прекидач „ОПСЕГ ОБРТНОГ МОМЕНТА“ у положај „НОРМАЛНО“ / („ПРЕМОТАЈ“). НАПОМЕНА: Када је прекидач „ОПСЕГ МОМЕНТА“ у положају „ХИГХ (СЛИТ)“, ЦАТ-3 развија већи обртни момент. Користите позицију „ХИГХ (СЛИТ)“ за резање етикета или премотавање ролни великог пречника.
• Окрените контролно дугме „ТОРКУЕ“ у минимални положај (потпуно у смеру супротном од казаљке на сату).
• Поставите прекидач ЦАТ-3 “ДИРЕЦТИОН” у положај који желите да ради лево или десно.
• Покрените штампач и подесите контролно дугме „ТОРКУЕ“ за жељену напетост наношења.
• Користите минималну поставку „ТОРКУЕ“ која је потребна за правилно премотавање етикета. Превелик обртни момент може превише повући етикете и узроковати да штампач изгуби регистрацију.

ЕКСТЕРНА КОНТРОЛА ЗАУСТАВЉАЊА (СЛИКА 4) : • Утичница за екстерну контролу заустављања на ЦАТ-3 је за употребу са спољним уређајима који могу да обезбеде команду за заустављање отвореног кола. За употребу је неопходан контролни кабл од 3,5 мм (није укључен).
• Када су Пин 2 и Пин 3 затвореног кола екстерне контроле заустављања (повезаних заједно помоћу утикача са два кола од 3,5 мм), ЦАТ-3 ће радити. Када се екстерно коло отвори, ЦАТ-3 ће се зауставити.
• 3,5 мм “ЕКСТЕРНАЛ ХАЛТ ЦОНТРОЛ” стерео утикач (двоструки утикач)
• Контакт ЗАТВОРЕНО=РУН
• Контакт ОТВОРЕН=ЗАСТО
• Пин 1 – Нема везе (НЕ КОРИСТИ)
• Пин 2 – Нормално затворен (НЦ) контакт
• Пин 3 – Нормално Повратак затвореног (НЦ) контакта.

U LABELMATE JE BEZPEČNOSŤ NAŠOU PRIORITOU ČÍSLO JEDEN. NASLEDUJÚCE INFORMÁCIE POSKYTUJÚ BEZPEČNOSTNÉ POKYNY PRI POUŽÍVANÍ ZARIADENIA ŠTÍTKOM.

Akákoľvek časť strojového zariadenia sa môže stať nebezpečnou pre personál pri nesprávnej obsluhe alebo nesprávnej údržbe.

Všetci zamestnanci obsluhujúci a udržiavajúci zariadenie Labelmate by mali byť oboznámení s jeho obsluhou a mali by byť dôkladne vyškolení a poučení o bezpečnosti. Väčšine nehôd sa dá predchádzať prostredníctvom povedomia o bezpečnosti.
Vynaložilo sa všetko úsilie na zabezpečenie bezpečnosti pri navrhovaní zariadenia Labelmate podľa noriem stanovených ANSI a ďalšími, ktoré sa podľa potreby uplatňujú. Miesta možného nebezpečenstva sú chránené mechanicky a / alebo elektricky. Bezpečnostné štítky a štítky s pokynmi sú pre obsluhu viditeľné a umiestnené v blízkosti potenciálneho nebezpečenstva.

VÝCVIK A POKYNY

Je zodpovednosťou zákazníka zabezpečiť, aby sa všetok personál, od ktorého sa očakáva, že bude zariadenie obsluhovať alebo udržiavať, zúčastnil na školeniach a školeniach a stal sa vyškoleným operátorom. Všetci pracovníci, ktorí prevádzkujú, kontrolujú, servisujú alebo čistia toto zariadenie, musia byť riadne vyškolení v oblasti prevádzky a bezpečnosti stroja. PRED POUŽÍVANÍM tohto zariadenia si prečítajte návod na použitie v návode.

VŠEOBECNÁ BEZPEČNOSŤ

Keď zariadenie nepoužívate, uistite sa, že sú vypnuté všetky zdroje napájania. Patrí sem elektrická energia.
V tomto návode si prečítajte všetky špeciálne prevádzkové pokyny pre každé zariadenie. Príručka k produktu Labelmate je súčasťou balenia produktu a je k dispozícii na webovej stránke www.labelmate.com Vedieť, ako zariadenie funguje, a pochopiť prevádzkové procesy. Vedieť vypnúť zariadenie. Pochopte bezpečnostné štítky zariadenia Noste vhodné osobné ochranné pracovné prostriedky pre vykonávanú prácu (EX: ochrana očí, rukavice, bezpečnostná obuv atď.). Zaistite, aby sa do stroja nemohlo zachytiť nič, čo máte na sebe.

Ak pracujete na alebo okolo všetkého zariadenia, nedávajte na seba voľný odev, šperky, neobmedzené dlhé vlasy alebo akékoľvek voľné kravaty, opasky, šatky alebo predmety, ktoré by sa mohli zachytiť v pohyblivých častiach. Chráňte všetky končatiny od pohyblivých častí. Zapletenie môže spôsobiť smrť alebo ťažké zranenie.
U nového vybavenia skontrolujte napätie zariadenia s napätím uvedeným na stroji. Elektrické špecifikácie pre vaše zariadenie je vytlačené na štítku so sériovým číslom zariadenia. Vyžaduje sa správne uzemnená elektrická zásuvka pre bezpečnú prevádzku bez ohľadu na požiadavky na napätie.

Používajte zariadenie iba na určený účel. Udržujte operačnú zónu bez prekážok, ktoré by mohli spôsobiť, že osoba zakopne alebo spadne k obsluhujúcemu stroju. Pokiaľ je stroj v prevádzke, držte prsty, ruky alebo akékoľvek časti tela mimo stroja a v dostatočnej vzdialenosti od pohyblivých častí prevádzkové. Akýkoľvek stroj s pohyblivými časťami a / alebo elektrickými súčasťami môže byť potenciálne nebezpečný bez ohľadu na to, koľko bezpečnostných prvkov obsahuje.
Pri prevádzke alebo servise zariadenia buďte v strehu a zreteľne premýšľajte. Uvedomte si prevádzku a personál vo vašom okolí. Dajte pozor na kontrolky alebo na obrazovky rozhrania operátora zobrazené na stroji a vedieť, ako reagovať.

Nepoužívajte stroje, ak ste unavení, emocionálne vyčerpaní alebo pod vplyvom omamných látok alebo alkoholu.
Zistite, kde sa nachádza BEZPEČNOSTNÁ STANICA PRVEJ POMOCI. Rotujúce a pohyblivé časti sú nebezpečné. Udržiavajte odstup od operačného priestoru. Do operačného priestoru nikdy nevkladajte cudzie predmety. Pre ťažké zariadenia používajte správne zdvíhacie a prepravné zariadenia. Niektoré typy zariadení môžu byť mimoriadne ťažké. Malo by sa použiť vhodné zdvíhacie zariadenie.

Preklad pôvodného návodu

LABELMATE „CAT“ (Constant Adjustable Torque™) urobil z týchto tichých, ľahko použiteľných navíjačiek priemyselný štandard. S rôznymi veľkosťami jadra, šírkami štítkov, priemermi kotúčov a možnosťami výberu, existuje navíjačka, ktorá sa hodí pre každú vašu prácu.

VLASTNOSTI
• Nastavenia krútiaceho momentu/rýchlosti a smeru pomocou ovládacieho panela
• CAT-3 s na mieru vyrobeným odolným a tichým motorom. Max. Rýchlosť: 125 CM/SEC na začiatku kotúča s priemerom 76 mm
• CAT-3-Standard má lopatkový držiak jadra (OBR. 1)
• CAT-3-ACH (OBR. 3) využíva nastaviteľné jadro držiak umožňujúci použitie rôznych veľkostí jadier pre maximálnu flexibilitu
• CAT-3-CHUCK (OBR. 2) obsahuje rýchloupínacie jadrové skľučovadlo „Quick-Chuck“, ktoré umožňuje najrýchlejšie vkladanie a vyberanie jadier a kotúčov s etiketami
• skľučovadlo /ŠTANDARDNÉ/10-INCHES modely sa štandardne dodávajú pre použitie jadier s priemerom 76 mm. Na požiadanie dostupné v rozmeroch 38/40/44/50/70/100 mm.

VŠEOBECNÝ OBSAH BALENIA
• Používateľská príručka (tento dokument)
• Jednotka navíjania štítkov
• Modul napájacieho zdroja
• Rýchloupínacie jadrové skľučovadlo LABELMATE „Quick-Chuck“ ™ alebo štandardný hriadeľ s tromi (3) nainštalovanými kovovými lopatkami alebo Model-10- PALCE Hriadeľ so šiestimi (6) nainštalovanými kovovými lopatkami alebo Model –ACH: Nastaviteľný držiak jadra
• Dve 300 mm plastové prírubové platne (jedna len pre kontrolu kvality, žiadna pre ACH)
• Prepravný kontajner a obal si uschovajte na skladovanie a prepravu.

VŠEOBECNÉ
• Napájanie: 100-240VAC-50Hz., Výstup 15VDC-4.33A
• Obmedzená záruka 2 roky, 1 rok na napájací zdroj
• Hmotnosť: 9,6 kg až 11,1 kg v závislosti od konfigurácie

Začíname
KROK 1: INŠTALÁCIA NABÍJACIEHO HRIADEĽA ŠTANDARDNÉ, 1-PALCOVÉ A 10-PALCOVÉ (OBR. 1): Nasuňte prírubovú dosku na dutý koniec navíjacieho hriadeľa. Pre maximálnu šírku by čelo príruby malo byť v jednej rovine s koncom hriadeľa. Utiahnite skrutku v náboji.
• SKLUČIDLO (OBR. 2): Namontujte vnútornú prírubu na rýchloupínacie skľučovadlo pomocou dvoch dodaných skrutiek.
• Nasuňte zostavu hriadeľa a príruby na hriadeľ motora CAT tak, aby bol priestor pre rám a skrutky motora. Utiahnite imbusovú skrutku na plochú časť hriadeľa motora, kým nebude pevne utiahnutá.
• ACH (OBR. 3): Nasuňte náboj ACH cez hriadeľ motora CAT. Umiestnite náboj tak, aby medzi nábojom ACH a puzdrom pohonnej jednotky navíjača bola medzera. Utiahnite imbusovú skrutku na plochú časť hriadeľa motora, kým nebude pevne utiahnutá.
• Umiestnite CAT na miesto v blízkosti výstupného otvoru pre štítky na tlačiarni
• UPOZORNENIE: CAT- VÁŽÍ NAD 10 KG, TAK SI VYBERTE LEN PEVNÝ POVRCH, NA KTORÝ NASTAVITE JEDNOTKU.
• Skontrolujte, či je prepínač „DIRECTION“ na ovládacom paneli CAT-3 v polohe „OFF“.
• Zapojte napájací zdroj do vhodnej elektrickej zásuvky a pripojte CAT, ktorý je teraz pripravený na použitie.

POUŽÍVANIE ACH (OBR. 3)
• Uvoľnite tri (A) zaisťovacie páčky na zadnej strane ACH prírubovej platne (B)
• Uchopte prednú prírubovú platňu (C) jednou rukou a zadnú prírubovú platňu (B) iné.
• Otáčajte platne v opačných smeroch, kým sa tri jadrové prsty (D) neposunú do stredu ACH vedľa seba.
• Prázdne kartónové jadro posuňte len čiastočne cez prsty (D), ponechajte asi 50 mm medzi prírubou a jadrom.
• Teraz otočte platne príruby v opačných smeroch, aby sa prsty roztiahli proti vnútornej strane kartónového jadra. Zatiaľ čo držíte príruby tak, aby boli prsty proti vnútornej strane jadra, otáčajte jednou z uzamykacích pák v smere hodinových ručičiek, kým sa nezafixuje. NEPREŤAHUJTE. • Presuňte ďalšie dve (2) zaisťovacie páčky do polohy LOCK. NEPREŤAHUJTE.
• Teraz zasuňte jadro úplne nahor proti vnútornej prírube. Ak je jadro príliš tesné, uvoľnite uzamykacie páčky a skúste jadro znova posunúť o niečo ďalej po prstoch, aby ste dosiahli menšiu tesnosť.

NAVIATIE NA KARTÓNOVÉ JADRO
• Umiestnite prepínač „DIRECTION“ na ovládacom paneli CAT-3 do strednej polohy „OFF“.
• Nasuňte prázdne jadro štítku cez rýchle skľučovadlo alebo lopatky na hriadeli, kým sa jadro nedotkne vnútornej prírubovej platne. Na rýchloupínacom skľučovadle utiahnite poistný gombík
• Ak chcete, posuňte vonkajšiu štítkovú prírubovú dosku (s guľôčkovým piestom v náboji) na hriadeľ a hore k jadru štítku.
• Posuňte pás štítkov z tlačiarne a pripevnite ho k jadru navíjacej rolky páskou. Otočte navíjaciu cievku o niekoľko otáčok. • Prepínač CAT-3 „TORQUE RANGE“ prepnite do polohy „NORMAL“ / („REWIND“). POZNÁMKA: Keď je prepínač „TORQUE RANGE“ v polohe „HIGH (SLIT)“, CAT-3 vyvinie vyšší krútiaci moment. Na rezanie štítkov alebo prevíjanie kotúčov s veľkým priemerom použite polohu „HIGH (SLIT)“.
• Otočte ovládací gombík „TORQUE“ do minimálnej polohy (úplne proti smeru hodinových ručičiek).
Umiestnite prepínač CAT-3 “DIRECTION” do požadovanej

polohy pre chod doľava alebo doprava.
• Spustite tlačiareň a nastavte ovládací gombík „TORQUE“ na požadované napätie navíjania.
• Použite minimálne nastavenie „TORQUE“ potrebné na správne prevíjanie štítkov. Nadmerný krútiaci moment môže štítky vytiahnuť príliš silno a spôsobiť stratu registrácie tlačiarne.

EXTERNÉ OVLÁDANIE ZASTAVENIA (OBR. 4):
• Konektor externého ovládania zastavenia na CAT-3 je určený na použitie s externými zariadeniami schopnými poskytnúť príkaz na zastavenie otvoreného okruhu. Na použitie je potrebný 3,5 mm ovládací kábel (nie je súčasťou dodávky).
• Keď sú kolíky 2 a 3 obvodu externého ovládania zastavenia uzavreté (spolu prepojené pomocou 3,5 mm dvojokruhovej zástrčky), CAT-3 bude fungovať. Keď sa vonkajší okruh otvorí, CAT-3 sa zastaví.
• Stereo zástrčka 3,5 mm „EXTERNAL HALT CONTROL“ (zástrčka s dvomi okruhmi) • Kontakt ZATVORENÝ=RUN
• Kontakt OTVORENÝ=ZASTAVENIE
• Pin 1 – Žiadne spojenie (NEPOUŽÍVANÉ)
• Pin 2 – Normálne zatvorený (NC) kontakt
• Pin 3 – Normálne Návrat uzavretého (NC) kontaktu.

SLOVENIAN

PRI ZALOŽBI LABEL JE VARNOST NAŠA PRVA NALOGA. NASLEDNJE INFORMACIJE VSEBUJEJO SMERNICE ZA VARNOST PRI UPORABI OPREME ZA NALEPKE.

Vsak kos stroja lahko postane nevaren za osebje, če ga nepravilno upravljate ali ga ne vzdržujete.
Vsi zaposleni, ki upravljajo in vzdržujejo opremo Labelmate, morajo biti seznanjeni z njenim delovanjem, temeljito usposobljeni in poučeni o varnosti. Večino nesreč je mogoče preprečiti z ozaveščanjem o varnosti. Po najboljših močeh smo si prizadevali za varnostno zasnovo opreme Labelmate v skladu s standardi, ki so jih postavili ANSI in drugi, ki veljajo po potrebi. Območja potencialne nevarnosti so mehansko in / ali električno zaščitena. Varnostne nalepke in nalepke z navodili so vidne upravljavcu in se nahajajo v bližini morebitne nevarnosti.

USPOSABLJANJE IN NAVODILA

Stranka je odgovorna, da zagotovi, da vse osebje, od katerega se pričakuje, da upravlja ali vzdržuje opremo, sodeluje v izobraževanjih in izobraževanjih ter postane usposobljeni operater. Vse osebje, ki upravlja, pregleduje, servisira ali čisti to opremo, mora biti ustrezno usposobljeno za uporabo in varnost stroja. PRED uporabo te opreme preberite navodila za uporabo v priročniku.

SPLOŠNA VARNOST

Ko naprava ni v uporabi, se prepričajte, da so vsi viri napajanja izklopljeni. To vključuje električno energijo.
V navodilih preberite posebna navodila za uporabo posamezne opreme. Priročnik za izdelke Labelmate je vključen v embalažo izdelka in ga najdete na spletni strani www.labelmate.com Vedeti, kako deluje oprema, in razumeti operativne procese. Vedeti, kako izklopiti opremo. Razumevanje varnostnih nalepk na opremi

Nosite primerno osebno zaščitno opremo za opravljeno delo (Npr .: zaščita za oči, rokavice, zaščitna obutev itd.). Prepričajte se, da se ničesar, kar imate na sebi, ne ujame v stroje. Ko delate na celotni opremi ali okoli nje, se izogibajte nošenju ohlapnih oblačil, nakita, neomejenih dolgih las ali kakršnih koli ohlapnih vezi, pasov, šalov ali izdelkov, ki se lahko ujamejo v gibljive dele. Vse okončine naj bodo stran od premikajočih se delov. Zaplet lahko povzroči smrt ali hude poškodbe. Za novo opremo preverite napetost v napravi z napetostjo, navedeno na stroju. Električne specifikacije za
vaša naprava je natisnjena na oznaki s serijsko številko naprave. Potrebno je pravilno ozemljeno električno vtičnico za varno delovanje ne glede na zahteve glede napetosti.

Opremo uporabljajte samo za predvideni namen. V delovnem območju naj ne bo ovir, ki bi lahko povzročile, da se oseba spotakne ali pade proti delujočemu stroju. Ko je naprava, ne držite prstov, rok ali katerega koli dela telesa stran od stroja in stran od gibljivih delov delujejo. Vsak stroj z gibljivimi deli in / ali električnimi komponentami je lahko potencialno nevaren, ne glede na to, koliko varnostnih elementov vsebuje. Bodite pozorni in premišljeno razmišljajte med upravljanjem ali servisiranjem opreme. Zavedajte se operacij in osebja v vaši okolici. Bodite pozorni na lučke in / ali zaslone uporabniškega vmesnika, ki so prikazani na napravi, in vedite, kako se odzvati. Ne upravljajte s stroji, če ste utrujeni, čustveno prizadeti ali pod vplivom mamil ali alkohola. Vedeti, kje je VARNOSTNA STANICA ZA PRVO POMOČ.
Vrtljivi in gibljivi deli so nevarni. Pazite na območje delovanja. Nikoli ne polagajte tujih predmetov v območje delovanja.
Uporabite ustrezne dvižne in transportne naprave za težko opremo. Nekatere vrste opreme so lahko izredno težke. Uporabiti je treba ustrezno dvižno napravo.

Prevod originalnih navodil

LABELMATE "CAT" (Constant Adjustable Torque™) je te tihe previjalce, ki so enostavni za uporabo, postal industrijski standard. Z različnimi velikostmi jedra, širinami etiket, premerom zvitkov in možnostmi, med katerimi lahko izbirate, je navijalnik za previjanje, ki ustreza vsakemu vašemu delu.

LASTNOSTI
• Nastavitve za navor/hitrost in smer preko nadzorne plošče
• CAT-3 s po meri izdelanim težkim in tihim motorjem. maks. Hitrost: 125 CM/SEC na začetku 76 mm zvitka jedra
• CAT-3-Standard ima držalo jedra v obliki lopatice (SLIKA 1)
• CAT-3-ACH (SLIKA 3) uporablja nastavljivo jedro držalo, ki omogoča uporabo različnih velikosti jeder, za največjo fleksibilnost
• CAT-3-CHUCK (SLIKA 2) vključuje hitro zaklepno vpenjalno jedro "Quick-Chuck", ki omogoča najhitrejše nalaganje in razkladanje jeder in zvitkov etiket
• CHUCK /STANDARDNI/10-INČNI modeli so standardni za uporabo jeder v 76 mm. Na zahtevo na voljo v 38/40/44/50/70/100 mm.

SPLOŠNA VSEBINA EMBALAŽE
• Uporabniški priročnik (ta dokument)
• Enota za previjanje etiket
• Napajalni modul
• LABELMATE "Quick-Chuck" ™ Vpenjalna glava s hitrim zapiranjem ali standardna gred z nameščenimi tremi (3) kovinskimi lopaticami ali model-10- INCHES Gred s šestimi (6) nameščenimi kovinskimi lopaticami ali model –ACH: nastavljivo držalo jedra
• Dve 300 mm plastični prirobnični plošči (ena samo za QC, nobena za ACH)
• Obdržite transportni zabojnik in embalažo za shranjevanje in transport.

SPLOŠNO
• Napajanje: 100-240VAC- 50Hz., Izhod 15VDC- 4,33A
• Omejena garancija 2 leti, 1 leto na napajalnik
• Teža: 9,6 KG do 11,1 KG, odvisno od konfiguracije

Začetek
1. KORAK: NAMESTITE VZEMNO GRED
STANDARDNI, 1-INČNI IN 10-INČNI (SLIKA 1):
Potisnite prirobnično ploščo na votli konec gredi za navijanje. Za največjo širino mora biti površina prirobnice poravnana s koncem gredi. Privijte vijak v pestu.
• Vpenjalna glava (SLIKA 2): Namestite notranjo prirobnico na hitro vpenjalno glavo z dvema priloženima vijakoma.
• Sklop gredi in prirobnice potisnite na gred motorja CAT, tako da omogočite razmik do ohišja in vijakov motorja. Privijte imbus vijak na ravni del gredi motorja, dokler ni tesen.
• ACH (SLIKA 3): Potisnite pesto ACH preko gredi motorja CAT. Pesto postavite tako, da je med pestom ACH in ohišjem pogonske enote previjalnika vrzel. Privijte imbus vijak na ravni del gredi motorja, dokler ni tesen.
• CAT postavite na mesto blizu izstopne reže tiskalnika.
• POZOR: MAČKA TEŽA NAD 10 KG, ZATO IZBERITE SAMO TRUDNO POVRŠINO, NA KATERO NASTAVITE ENOTO.
• Preverite, ali je stikalo "DIRECTION" na nadzorni plošči CAT-3 v položaju "OFF".
• Priključite napajalnik v ustrezno vtičnico in priključite CAT, ki je zdaj pripravljen za uporabo.

UPORABA ACH (SLIKA 3)
• Popustite tri (A) zaporne vzvode na zadnji strani prirobnične plošče ACH (B)
• Z eno roko primite sprednjo prirobnično ploščo (C) in zadnjo prirobnično ploščo (B) z drugo.
• Zavrtite plošče v nasprotni smeri, dokler se trije jedrni prsti (D) ne premaknejo v središče ACH drug poleg drugega.
• Prazno kartonsko jedro potisnite le do polovice čez prste (D), pustite približno 50 mm med prirobnico in jedrom.
• Zdaj zasukajte prirobnične plošče v nasprotni smeri, da razširite prste proti notranjosti kartonskega jedra. Medtem ko držite prirobnice tako, da so prsti proti notranji strani jedra, zavrtite eno od zaklepnih ročic v smeri urinega kazalca, dokler ni pritrjena. NE ZATEGAJTE PREVEČ.
• Drugi dve (2) zaklepni ročici premaknite v položaj ZAKLOPLJEN. NE ZATEGAJTE PREVEČ.
• Sedaj potisnite jedro do konca proti notranji prirobnici. Če je jedro pretesno, popustite vzvode za zaklepanje in poskusite znova potisniti jedro nekoliko dlje čez prste, da zagotovite manjšo tesnost.

NAVIJANJE NA KARTONSKO JEDRO
• Postavite stikalo "DIRECTION" na nadzorni plošči CAT-3 v srednji položaj "OFF".
• Prazno jedro nalepke potisnite čez hitro vpenjalno glavo ali lopatice na gredi, dokler ni jedro ob notranji prirobnični plošči. Na hitri vpenjalni glavi zategnite zaklepni gumb
• Po želji potisnite zunanjo ploščo prirobnice z nalepko (s krogličnim batom v pestu) na gred in navzgor proti jedru nalepke.
• Nalepite trak za nalepke iz tiskalnika in ga s trakom pritrdite na jedro prevzemnega zvitka. Zavrtite sprejemni kolut za nekaj obratov.
• Stikalo CAT-3 "TORQUE RANGE" postavite v položaj "NORMAL" / ("REWIND"). OPOMBA: Ko je stikalo "TORQUE RANGE" v položaju "HIGH (SLIT)", CAT-3 razvije višji navor. Uporabite položaj "HIGH (SLIT)" za rezanje ali previjanje zvitkov velikega premera.
• Zavrtite gumb za upravljanje "TORQUE" v minimalni položaj (popolnoma v nasprotni smeri urnega kazalca).
• Stikalo CAT-3 "DIRECTION" postavite v želeni položaj za delovanje levo ali desno.
• Zaženite tiskalnik in nastavite krmilni gumb "TORQUE" za želeno napetost navleke.
• Uporabite najmanjšo nastavitev »TORQUE«, ki je potrebna

za pravilno previjanje nalepk. Prevelik navor lahko premočno povleče nalepke in povzroči, da tiskalnik izgubi registracijo.

ZUNANJI NADZOR HALT (SLIKA 4) :
• Zunanji priključek za nadzor zaustavitve na CAT-3 je za uporabo z zunanjimi napravami, ki lahko zagotovijo ukaz za zaustavitev odprtega tokokroga. Za uporabo je potreben 3,5 mm krmilni kabel (ni priložen).
• Ko je Pin 2 in Pin 3 zunanjega krmilnega vezja za zaustavitev zaprta (skupaj povezana s 3,5 mm dvoveznim vtičem), bo CAT-3 deloval. Ko odprete zunanje vezje, se CAT-3 ustavi.
• 3,5 mm stereo vtič "EXTERNAL HALT CONTROL" (dvokrožni vtič)
• Kontakt CLOSED=RUN
• Kontakt OPEN=HALT
• Pin 1 - Ni povezave (NI UPORABLJEN)
• Pin 2 - Normalno zaprt (NC) kontakt
• Pin 3 - Običajno Zaprt (NC) povratni kontakt.

SWEDISH

HOS LABELMATE ÄR SÄKERHET VÅR HÖGSTA PRIORITET. FÖLJANDE INFORMATION GER RIKTLINJER FÖR SÄKERHET VID ANVÄNDNING AV ETIKETTUTRUSTNINGSUTRUSTNING.

Alla maskiner kan bli farliga för personalen när de används felaktigt eller underhålls dåligt. Alla anställda som använder och underhåller Labelmate-utrustning bör känna till dess användning och bör vara välutbildade och instruerade i säkerhet. De flesta olyckor kan förebyggas genom säkerhetsmedvetenhet.
Alla ansträngningar har gjorts för att konstruera säkerheten i utformningen av Labelmate-utrustning enligt standarder som anges av ANSI och andra som gäller vid behov. Områden med potentiell fara är mekaniskt och / eller elektriskt skyddade. Säkerhetsetiketter och instruktionsdekaler är synliga för operatören och ligger nära eventuella risker.

TRÄNING OCH INSTRUKTION

Det är kundens ansvar att se till att all personal som förväntas använda eller underhålla utrustningen deltar i utbildning och instruktioner och blir utbildad operatör. All personal som arbetar, inspekterar, underhåller eller rengör denna utrustning måste vara ordentligt utbildad i drift och maskinsäkerhet. INNAN du använder utrustningen, läs bruksanvisningen i handboken.

ALLMÄN SÄKERHET

Se till att alla strömkällor är avstängda när maskinen inte används. Detta inkluderar elkraft. Läs manualen för eventuella speciella driftsinstruktioner för varje utrustning. Labelmate-produkthandboken ingår i produktförpackningen och finns på webbplatsen www.labelmate.com Vet hur utrustningen fungerar och förstå driftprocesserna. Lär dig stänga av utrustningen. Förstå utrustningen säkerhetsetiketter Använd lämplig personlig skyddsutrustning för jobbet (EX: ögonskydd, handskar, skyddsskor etc.). Se till att inget du bär kan fastna i maskinen. Undvik att bära lösa kläder, smycken, obegränsat långt hår eller lösa slipsar, bälten, halsdukar eller föremål som kan fastna i rörliga delar när du arbetar på eller runt all utrustning. Håll alla extremiteter borta från rörliga delar. Förtrassling kan orsaka dödsfall eller allvarliga skador.

För ny utrustning, kontrollera anläggningsspänningen med den spänning som anges på maskinen. Elektriska specifikationer för din maskin är tryckt på maskinens serienummer. Ett korrekt jordat eluttag krävs för säker drift oavsett spänningskrav. Använd endast utrustningen för det avsedda syftet.

Håll arbetszonen fri från hinder som kan orsaka att en person snubblar eller faller mot en manövermaskin.

Håll fingrar, händer eller någon del av kroppen ur maskinen och borta från rörliga delar när maskinen är fungerar. Alla maskiner med rörliga delar och / eller elektriska komponenter kan vara potentiellt farliga oavsett hur många säkerhetsfunktioner den innehåller. Håll dig vaken och tänk klart när du använder eller servar utrustningen. Var medveten om verksamhet och personal i din omgivning. Var uppmärksam på indikatorlampor och / eller operatörsgränssnittsskärmar som visas på maskinen och vet hur du ska svara.
Använd inte maskiner om du är trött, känslomässigt besviken eller påverkad av droger eller alkohol.
Vet var SÄKERHETSSTATIONEN FÖR FÖRSTA HJÄLPEN finns.
Roterande och rörliga delar är farliga. Håll dig borta från arbetsområdet. Lägg aldrig främmande föremål i arbetsområdet. Använd rätt lyft- och transportanordningar för tung utrustning. Vissa typer av utrustning kan vara extremt tunga. En lämplig lyftanordning bör användas.

Översättning av originalinstruktioner

LABELMATE "CAT" (Constant Adjustable Torque™) har gjort dessa tysta, lättanvända omrullare till industristandard. Med olika kärnstorlekar, etikettbredder, rulldiametrar och alternativ att välja mellan, finns det en omrullare som passar alla jobb du kan ha.

FUNKTIONER
• Inställningar för vridmoment/hastighet och riktning via kontrollpanelen • CAT-3 med specialbyggd kraftig och tyst motor. Max. Hastighet: 125 CM/SEC i början av en 76 mm kärnrulle • CAT-3-Standarden har en hållare i skovelliknande kärna (FIG.1) • CAT-3-ACH (FIG.3) har en justerbar kärna hållare som möjliggör användning av olika kärnstorlekar, för maximal flexibilitet • CAT-3-CHUCK (FIG.2) inkluderar en snabblåsande "Quick-Chuck" kärnchuck som möjliggör den snabbaste lastning och avlastning av kärnor och etikettrullar • CHUCK /STANDARD/10-INCHES-modeller levereras som standard för att använda kärnor i 76 mm. På begäran finns i 38/40/44/50/70/100 mm.

FÖRPACKNINGENS ALLMÄNNA INNEHÅLL
• Användarmanual (detta dokument) • Etikettupprullningsenhet • Strömförsörjningsmodul • LABELMATE "Quick-Chuck" ™ snabblåsande kärnchuck eller standardaxel med tre (3) metallvingar installerade, eller modell-10- TUM Skaft med sex (6) metallvingar installerade, eller modell –ACH: Justerbar kärnhållare • Två 300 mm plastflänsplattor (en endast för QC, ingen för ACH) • Behåll fraktbehållaren och förpackningen för lagring och transport.

ALLMÄNT
• Strömförsörjning: 100-240VAC- 50Hz., Utgång 15VDC-4,33A • Begränsad garanti på 2 år, 1 år på strömförsörjningen • Vikt: 9,6 KG till 11,1 KG beroende på konfiguration

Komma igång
STEG 1: INSTALLERA UPPTAGNINGSSCHAKTET STANDARD, 1-INCH OCH 10-INCH (FIG.1):
Skjut flänsplattan på den ihåliga änden av upprullningsaxeln. För maximal bredd bör flänsytan vara i jämnhöjd med skaftets ände. Dra åt skruven i navet. • CHUCK (FIG.2): Montera den inre flänsen på Quick-Chucken med två medföljande skruvar. • Skjut in axeln och flänsenheten på CAT-motoraxeln så att det finns spelrum till chassit och motorskruvarna. Dra åt insexskruven på den platta delen av motoraxeln tills den är åtdragen. • ACH (FIG.3): Skjut navet på ACH över motoraxeln på CAT. Placera navet så att det finns ett mellanrum mellan ACH-hubben och omlindningsenhetens hölje. Dra åt insexskruven på den platta delen av motoraxeln tills den är åtdragen. • Placera CAT på plats nära skrivarens etikettuttag.
• VARNING: KATTEN VÄGER ÖVER 10 KG, SÅ VÄLJ ENDAST EN STÅND YTA SOM DU SKA STÄLLA IN ENHETEN PÅ. • Kontrollera att "DIRECTION"-omkopplaren på CAT-3 kontrollpanelen är i läget "OFF". • Anslut strömförsörjningen till ett lämpligt eluttag och anslut den CAT som nu är redo att användas.

ANVÄNDA ACH (FIG.3) • Lossa de tre (A) låsspakarna på baksidan av ACH-flänsplattan (B) • Ta tag i den främre flänsplattan (C) med en hand och den bakre flänsplattan (B) med Övrig. • Rotera plattorna i motsatta riktningar tills de tre kärnfingrarna (D) flyttas till mitten av ACH bredvid varandra. • Skjut en tom kartongkärna endast halvvägs över fingrarna (D) lämna cirka 50 mm mellan flänsen och kärnan. • Vrid nu flänsplattorna i motsatta riktningar för att expandera fingrarna mot kartongkärnan. Medan du håller flänsarna så att fingrarna ligger mot insidan av kärnan, vrid en av låsspakarna medurs tills den sitter fast. SPÄA INTE FÖR FÖR ATT. • Flytta de andra två (2) låsspakarna till LOCK-läget. SPÄA INTE FÖR FÖR ATT. • Skjut nu kärnan hela vägen upp mot insidan av flänsen. Om kärnan är för stram, lossa låsspakarna och försök igen att skjuta kärnan lite längre över fingrarna för att ge mindre täthet.

SPOLA TILLBAKA PÅ EN KÄRNA av kartong
• Placera "DIRECTION"-omkopplaren på CAT-3 kontrollpanelen i mitten "OFF"-läge. • Skjut en tom etikettkärna över Quick-Chucken eller vingarna på axeln tills kärnan ligger mot den inre flänsplattan. Dra åt låsknappen på Quick-Chucken. • Om så önskas, skjut den yttre etikettflänsplattan (med kulkolven i navet) på axeln och upp mot etikettens kärna. • Mata etikettbanan från skrivaren och fäst den vid upptagningsrullens kärna med tejp. Vrid upprullningsspolen ett par varv.
• Placera CAT-3 "MOMENTOMRÅDE"-omkopplaren i läge "NORMAL" / ("REWIND"). OBSERVERA: När omkopplaren "MOMENTOMRÅDE" är i läget "HIGH (SLIT)" utvecklar CAT-3 ett högre vridmoment. Använd läget "HIGH (SLIT)" för att skära av etiketter eller återlinda rullar med stor diameter.
• Vrid "TORQUE"-reglaget till minimiläget (helt moturs).
• Placera CAT-3 "DIRECTION"-omkopplaren i önskat läge för att köra åt vänster eller höger.
• Starta skrivaren och justera "MOMENT"-kontrollknappen för önskad upptagningsspänning.
• Använd den minsta "MOMENT"-inställning som krävs för att spola tillbaka etiketter ordentligt. Överdrivet vridmoment kan dra i etiketterna för hårt och göra att skrivaren tappar registreringen.

EXTERN HALT-KONTROLL (FIG.4):
• Ett externt stoppkontrolluttag på CAT-3 är avsett för användning med externa enheter som kan ge ett stoppkommando för öppen krets. En 3,5 mm kontrollkabel krävs för användning (ingår ej).
• Med stift 2 och stift 3 på den externa stoppkontrollkretsen stängda (sammankopplade med en 3,5 mm dubbelkretskontakt), kommer CAT-3 att fungera. När den externa kretsen öppnas kommer CAT-3 att stanna.
• 3,5 mm "EXTERN HALT CONTROL" stereoplugg (dubbelkretsplugg) • Kontakt STÄNGD=KÖR
• Kontakt ÖPPEN=STOPP
• Pin 1 - Ingen anslutning (ANVÄNDS INTE)
• Pin 2 - Normalt sluten (NC) kontakt
• Pin 3 - Normalt Sluten (NC) kontakt retur.

LABELMATE'DE GÜVENLİK BİZİM BİR NUMARALI ÖNCELİĞİMİZDİR. AŞAĞIDAKİ BİLGİLER, ETİKET ARKADAŞI EKİPMANI KULLANIRKEN GÜVENLİK İÇİN YÖNERGELER SAĞLAR.

Herhangi bir makine parçası, yanlış çalıştırıldığında veya kötü bakım yapıldığında personel için tehlikeli hale gelebilir. Labelmate ekipmanını çalıştıran ve bakımını yapan tüm çalışanlar, çalıştırılmasına aşina olmalı ve güvenlik konusunda kapsamlı bir şekilde eğitilmeli ve talimat verilmelidir. Çoğu kaza, güvenlik bilinci ile önlenebilir. Labelmate ekipmanının tasarımında, ANSI ve gerektiğinde geçerli olan diğerleri tarafından belirlenen standartlara göre güvenliği sağlamak için her türlü çaba gösterilmiştir. Potansiyel tehlike alanları mekanik ve / veya elektriksel olarak korunur. Güvenlik etiketleri ve talimat etiketleri operatör tarafından görülebilir ve herhangi bir potansiyel tehlikenin yakınında bulunur.

EĞİTİM VE TALİMAT

Ekipmanı çalıştırması veya bakımını yapması beklenen tüm personelin eğitim ve talimat oturumlarına katılmasını ve eğitimli operatörler olmasını sağlamak müşterinin sorumluluğundadır. Bu ekipmanı çalıştıran, inceleyen, bakımını yapan veya temizleyen tüm personel, çalıştırma ve makine güvenliği konusunda uygun şekilde eğitilmelidir. Bu ekipmanı çalıştırmadan ÖNCE kılavuzdaki çalıştırma talimatlarını okuyun.

GENEL GÜVENLİK

Makine kullanımda değilken tüm güç kaynaklarının kapatıldığından emin olun. Buna elektrik gücü dahildir.
Her bir ekipman parçasına yönelik özel çalıştırma talimatları için kılavuzu okuyun. Labelmate ürün kılavuzu ürün paketine dahildir ve www.labelmate.com web sitesinde bulunabilir. Ekipmanın nasıl çalıştığını öğrenin ve çalışma süreçlerini anlayın. Ekipmanı nasıl kapatacağınızı bilin. Ekipman güvenlik etiketlerini anlayın Yapılacak iş için uygun kişisel koruyucu ekipman giyin (EX: göz koruması, eldivenler, güvenlik ayakkabıları vb.). Giydiğiniz hiçbir şeyin makineye takılmadığından emin olun. Tüm ekipman üzerinde veya çevresinde çalışırken bol giysiler, mücevherler, dizginlenmemiş uzun saçlar veya hareketli parçalara takılabilecek herhangi bir gevşek bağ, kemer, eşarp veya eşya takmaktan kaçının.

Tüm uçları hareke li parçalardan uzak tutun. Dolaşma ölüme veya ciddi yaralanmaya neden olabilir. Yeni ekipman için, makinede belirtilen voltajla tesis voltajını kontrol edin. İçin elektriksel özellikler makineniz, makine seri numarası etiketi üzerine basılmıştır. Uygun şekilde topraklanmış bir elektrik prizi gereklidir voltaj gereksinimlerinden bağımsız olarak güvenli çalışma için. Ekipmanı yalnızca tasarlandığı amaç için kullanın. Çalışma alanında, bir kişinin takılıp düşmesine veya çalışan bir makineye doğru düşmesine neden olabilecek engellerden uzak tutun. Makine çalışırken parmaklarınızı, ellerinizi veya vücudunuzun herhangi bir bölümünü makineden ve hareketli parçalardan uzak tutun. işletme.

Hareketli parçaları ve / veya elektrikli bileşenleri olan herhangi bir makine, ne kadar güvenlik özelliği içerdiğine bakılmaksızın potansiyel olarak tehlikeli olabilir . Ekipmanı çalıştırırken veya bakımını yaparken dikkatli olun ve net bir şekilde düşünün. Çevrenizdeki operasyonların ve personelin farkında olun. Makinede görüntülenen gösterge ışıklarına ve / veya operatör arayüzü ekranlarına dikkat edin ve nasıl yanıt vereceğinizi öğrenin. Yorgunsanız, duygusal olarak sıkıntı yaşıyorsanız veya uyuşturucu ya da alkolün etkisi altındaysanız makine çalıştırmayın. İLK YARDIM GÜVENLİK İSTASYONU'nun nerede olduğunu bilin. Dönen ve hareketli parçalar tehlikelidir. Çalışma alanından uzak durun. Ameliyat alanına asla yabancı bir nesne koymayın. Ağır ekipman için uygun kaldırma ve taşıma araçları kullanın. Bazı ekipman türleri aşırı derecede ağır olabilir. Uygun bir kaldırma cihazı kullanılmalıdır.

Orijinal talimatların çevirisi
LABELMATE “CAT” (Constant Ayarlanabilir Tork™) bu sessiz, kullanımı kolay sarıcıları endüstri standardı haline getirmiştir. Çeşitli çekirdek boyutları, etiket genişlikleri, rulo çapları ve aralarından seçim yapabileceğiniz seçeneklerle, sahip olabileceğiniz her işe uygun bir sarıcı vardır.

ÖZELLİKLER
• Kontrol Paneli aracılığıyla Tork/hız ve yön ayarları • Özel yapım ağır hizmet ve sessiz motora sahip CAT-3. Maks. Hız: 76 mm'lik maça rulosunun başlangıcında 125 CM/SEC • CAT-3-Standard'ın kanat tipi bir çekirdek Tutucusu vardır (ŞEKİL 1) • CAT-3-ACH (ŞEKİL3) ayarlanabilir bir çekirdek kullanır maksimum esneklik için değişen çekirdek boyutlarının kullanılmasını sağlayan tutucu • CAT-3-CHUCK (ŞEKİL 2), maçaların ve etiket rulolarının en hızlı yüklenmesine ve boşaltılmasına izin veren hızlı kilitlenen bir "Quick-Chuck" göbek aynası içerir • CHUCK /STANDART/10-INCH-ES modelleri, 76 mm'de çekirdek kullanmak için standart olarak gelir. Talep üzerine 38/40/44/50/70/100 mm olarak mevcuttur.

AMBALAJIN GENEL İÇERİĞİ
• Kullanım Kılavuzu (bu belge) • Etiket Sarma Ünitesi • Güç Kaynağı Modülü • LABELMATE “Quick-Chuck” ™ Hızlı Kilitlenen Çekirdek Mandren veya üç (3) metal Kanat takılı Standart Mil veya Model-10- İNÇ Altı (6) metal Kanat takılmış şaft veya Model –ACH: Ayarlanabilir Çekirdek Tutucu • İki adet 300mm Plastik Flanş Plakası (Yalnızca QC için, ACH için hiçbiri) • Nakliye Konteynerini ve Paketlemeyi Depolama ve Nakliye için saklayın.

GENEL
• Güç Kaynağı: 100-240VAC- 50Hz., Çıkış 15VDC- 4.33A
• 2 Yıl Sınırlı Garanti, Güç Kaynağında 1 Yıl
• Ağırlık: Yapılandırmaya bağlı olarak 9,6 KG - 11,1 KG

Başlarken
ADIM 1: ÇEKİCİ MİLİ TAKIN
STANDART, 1-İNÇ VE 10-İNÇ(ŞEKİL1):
Flanş Plakasını Geri Sarma Milinin oyuk ucuna kaydırın. Maksimum genişlik için Flanş yüzü Milin ucuyla aynı hizada olmalıdır. Hub'daki vidayı sıkın.
• AYNA (ŞEKİL 2): Verilen iki vidayla iç Flanşı Quick-Chuck'a monte edin. • Şasi ve Motor Vidaları arasında boşluk bırakarak Şaft ve Flanş Tertibatını CAT Motor Mili üzerine kaydırın. Alyan Vidasını, sıkılaşana kadar Motor Mili'nin düz kısmına sıkın. • ACH (ŞEKİL 3): ACH'nin Göbeğini CAT'in motor Şaftının üzerine kaydırın. Göbeği, ACH Göbeği ile Sarıcı Tahrik Ünitesi kasası arasında boşluk kalacak şekilde konumlandırın. Alyan Vidasını, sıkılaşana kadar Motor Mili'nin düz kısmına sıkın. • CAT'i yazıcının etiket çıkış yuvasına yakın bir yere yerleştirin • DİKKAT: KEDİ 10 KG AĞIRLIKTADIR, BU NEDENLE ÜNİTEYİ AYARLAYACAĞINIZ SADECE SAĞLAM BİR YÜZEY SEÇİN. • CAT-3 Kontrol Panelindeki “YÖN” Anahtarının “KAPALI” konumunda olduğunu doğrulayın. • Güç Kaynağını uygun bir elektrik prizine takın ve artık kullanıma hazır olan CAT'yi bağlayın.

ACH'Yİ KULLANMA (ŞEKİL3)
• ACH Flanş Plakasının (B) arkasındaki üç (A) Kilit Kolunu gevşetin • Ön Flanş Plakasını (C) bir elinizle ve arka Flanş Plakasını (B) elinizle kavrayın. diğer. • Üç Çekirdek Parmak (D) yan yana ACH'nin merkezine hareket edene kadar Plakaları zıt yönlerde döndürün. • Boş bir karton göbeği Parmakların (D) üzerinden yalnızca kısmen kaydırın, flanş ve çekirdek arasında yaklaşık 50 mm bırakın • Şimdi, Parmakları karton çekirdeğin içine doğru genişletmek için Flanş plakalarını zıt yönlerde döndürün. Flanşları, Parmaklar göbeğin iç tarafına dayanacak şekilde tutarken, Kilitleme Kollarından birini sabitlenene kadar saat yönünde çevirin. AŞIRI SIKMAYIN.
• Diğer iki (2) Kilitleme Kolunu KİLİT konumuna getirin. AŞIRI SIKMAYIN. • Şimdi göbeği iç Flanş'a doğru tamamen yukarı kaydırın. Çekirdek çok sıkıysa Kilit Kollarını gevşetin ve daha az sıkılık sağlamak için göbeği Parmakların üzerinde biraz daha kaydırmayı tekrar deneyin.

BİR KARTON ÇEKİRDEK ÜZERİNE GERİ Sarma
• CAT-3 Kontrol Panelindeki “YÖN” Anahtarını orta “KAPALI” konuma getirin.
• Boş bir etiket göbeğini, göbek iç Flanş Plakasına dayanana kadar şaft üzerindeki Quick-Chuck veya Kanatların üzerine kaydırın. Quick-Chuck'ta Kilit Düğmesini sıkın • İstenirse, dış etiket Flanş Plakasını (Poyrada Bilye Pistonlu) Milin üzerine ve etiket göbeğine doğru kaydırın. • Etiket ağını yazıcıdan besleyin ve bantla sarma rulosu göbeğine sabitleyin. Sarma makarasını birkaç tur çevirin. • CAT-3 “TORQUE ARALIĞI” Anahtarını “NORMAL” / (“REWIND”) konumuna getirin. NOT: “TORK ARALIĞI” Anahtarı “YÜKSEK (YARIK)” konumundayken, CAT-3 daha yüksek tork geliştirir. Etiket dilme veya büyük çaplı ruloları geri sarmak için “YÜKSEK (YÜKSEK)” konumunu kullanın. • “TORK” Kontrol Düğmesini minimum konuma çevirin (tamamen saat yönünün tersine). • CAT-3 “DIRECTION” Anahtarını sola veya sağa çalışması istenen konuma getirin. • Yazıcıyı başlatın ve istenen germe gerilimi için “TORK” Kontrol Düğmesini ayarlayın. • Etiketleri düzgün bir şekilde geri sarmak için gereken minimum “TORQUE” ayarını kullanın. Aşırı tork, etiketleri çok fazla çekebilir ve yazıcının kaydı kaybetmesine neden olabilir.

HARİCİ DUR KONTROLÜ (ŞEKİL4) :
• CAT-3 üzerindeki bir Harici Durdurma Kontrolü jakı, açık devre durdurma komutu verebilen harici cihazlarla kullanım içindir. Kullanım için 3,5 mm'lik bir kontrol kablosu gereklidir (dahil değildir). • Harici Durdurma Kontrol devresinin Pin 2 ve Pin 3'ü kapalıyken (3,5 mm çift devreli fiş kullanılarak birbirine bağlı), CAT-3 çalışacaktır. Harici Devre açıldığında, CAT-3 duracaktır.
• 3.5mm “HARİCİ HALT KONTROLÜ” Stereo Fiş (Çift Devre Fişi) • Kontak KAPALI=ÇALIŞTIR
• Kontak AÇIK=DUR
• Pin 1 - Bağlantı yok (KULLANILMAZ)
• Pin 2 - Normalde Kapalı (NC) kontak
• Pin 3 - Normalde Kapalı (NC) kontak dönüşü.

+32 2 375 69 60
brussels@labelmate.com

Bergensesteenweg 78
1651 Lot (Belgium)

www.labelmate.com